31 326 DC2 **GROHE BLUE PROFESSIONAL SADA S L-VÝPUSTÍ A VYTAHOVACÍM PERLÁTOREM**

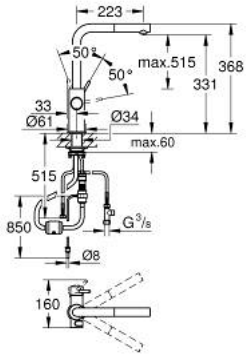

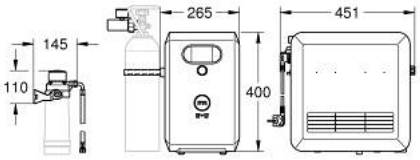

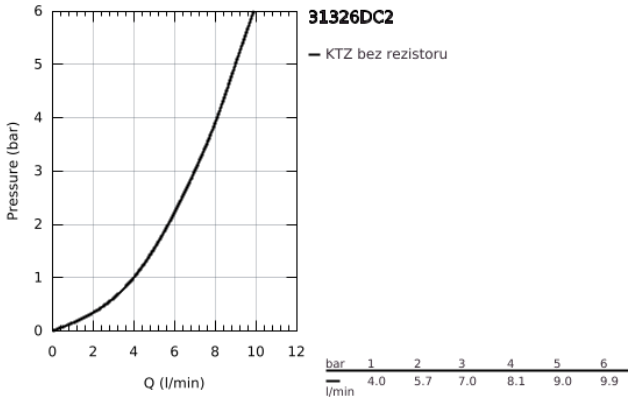

POPIS PRODUKTU (1/2)

- Barva: SuperSteel
- obsah:
- Páková dřezová baterie GROHE Blue s filtrační funkcí
- jednootvorová montáž
- L-výpusť
- tlačítka2 pro 3 typy filtrované a chlazené stolní vody
- neperlivé, jemně perlivé nebo perlivé
- povrchová úprava GROHE LongLife
- 28mm keramická kartuše GROHE SilkMove
- vytahovací perlátor pro větší flexibilitu
- otočná trubková výpusť
- otočný úhel 360°
- Oddělené vedení vody
- flexibilní připojovací hadice
- GROHE Blue Professional chladič
- doručuje 12 litrů chlazené perlivé vody za hodinu
- barevný displej s otočným a stiskacím ovládáním
- Chladicí jednotka 270 wattů, 230 V, 50 Hz
- hladina hluku ve stavu pohotovosti 46 dB(A)
- stupeň krytí IP 21
- certifikace CE
- vyžaduje větrací otvory ve spodní části kuchyňské skříňky
- Možnost nastavení a sledování softwaru kapacity filtru a CO_2 prostřednictvím aplikace GROHE Watersystems
- push oznámení při nízké kapacitě filtru resp. CO_2
- s Bluetooth 4.0* a Wi-Fi rozhraním pro bezdrátovou komunikaci dat
- pro mobilní zařízení s operačními systémy Apple iOS** a Android
- Dosah Bluetooth (max. 10 m) se liší v závislosti na použitých materiálech a stěnách mezi vysílačem a přijímačem
- adaptér na čisticí kazetu, pro použití s čisticí kazetou GROHE Blue 40 434 001
- indikátor tlaku CO_2
- integrovaná hlavice filtru s flexibilním nastavením tvrdosti vody

31 326 DC2 **GROHE BLUE PROFESSIONAL SADA S L-VÝPUSTÍ A VYTAHOVACÍM PERLÁTOREM**

POPIS PRODUKTU (2/2)

- Filtr GROHE Blue, láhev CO_2 a čisticí kartuše nejsou součástí dodávky a musí být objednány samostatně.
- vhodné filtry: - filtr velikosti S, kapacita 600 l při 20° dKH (40 404 001) - filtr velikosti M, kapacita 1500 l při 20° dKH (40 430 001)- filtr velikosti L, kapacita 2500 l při 20° dKH (40 412 001) - aktivní uhlíkový filtr, kapacita 3000 l (40 547 001) - filtr Ultrasafe, kapacita 3000 l (40 575 002) Hořčíkový + zinkový filtr, kapacita 400 l při 17° dGH (40 691 002)
- Systémové požadavky Apple iPhone s iOS 14.0 nebo vyšším Systémové požadavky Android chytrý telefon s Androidem 10.0 nebo vyšším Mobilní zařízení a aplikace GROHE Watersystems nejsou součástí dodávky a musí být objednány samostatně prostřednictvím autorizovaného Apple obchodu/obchodu/iTunes nebo Google Play obchodu.* Označení a loga Bluetooth jsou registrované ochranné známky vlastněné společností Bluetooth SIG, Inc. a veškeré použití těchto označení společností Grohe AG je na základě licence. Další ochranné známky a obchodní názvy patří jejich příslušným vlastníkům.** Apple, logo Apple, iPod, iPod Touch, iPhone a iTunes jsou ochranné známky společnosti Apple Inc., registrované v USA a dalších zemích. Apple nenese odpovědnost za funkci tohoto zařízení ani za jeho shodu s bezpečnostními a regulačními standardy.*** K dispozici zdarma prostřednictvím iTunes aplikace nebo Google Play obchodu.
- pouze pro Belgii: vybavit zpětným ventilem EA schváleným Belgaqua
- Connected product pursuant to regulation (EU) 2023/2854. Pre contractual information at www.grohe.com/eu-data-act/.

31 326 DC2 **GROHE BLUE PROFESSIONAL SADA S L-VÝPUSTÍ A VYTAHOVACÍM PERLÁTOREM**

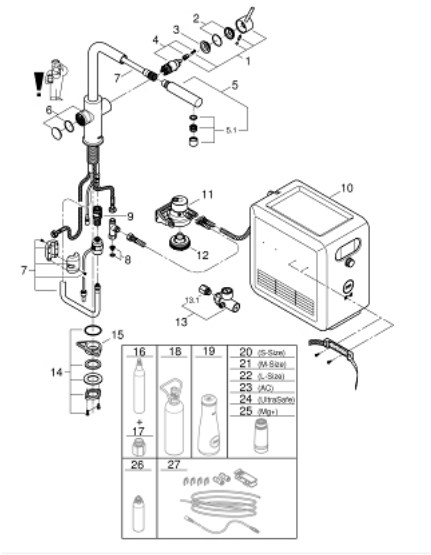

NÁHRADNÍ DÍLY , května 2018 – Nyní

1: Kompletní páka (Č. obj. 46957DC0)

2: Kryt (Č. obj. 46581DC0)

3: Upevňovací kroužek (Č. obj. 07419000)

4: Kartuše (Č. obj. 46580000)

5: Sprška (Č. obj. 46999DC0)

5.1: Mousseur GROHE Blue L spout (Č. obj. 48194DC0)

6: ovládací jednotka (Č. obj. 46958DC0)

7: sprchová hadice (Č. obj. 48378000)

8: Sítko (Č. obj. 47576000)

9: Rychlospojka (Č. obj. 46315000)

10: Chladič a karbonizátor (Č. obj. 40554002)

11: filtrační hlavice (Č. obj. 64508001)

12: Čistící adaptér na kartuši (Č. obj. 40694000)

13: indikátor tlaku (Č. obj. 46717000)

13.1: CO2 adaptér (Č. obj. 40962000)

14: Hlavicové upevnění (Č. obj. 48384000)

15: Stabilizační deska (Č. obj. 05334000)

16: Karbonizační lahev CO2 425 g (4 ks) (Č. obj. 40422000)*

17: CO₂ adapter (Č. obj. 40962000)*

18: Startovní sada 2 kg CO₂ lahev (Č. obj. 40423000)*

19: Skleněná karafa (Č. obj. 40405000)*

20: Filtr velikost S (Č. obj. 40404001)*

21: Filtr velikost M (Č. obj. 40430001)*

22: Filtr velikost L (Č. obj. 40412001)*

23: Aktivní uhlíkový filtr (Č. obj. 40547001)*

24: Ultrasafe filtr (Č. obj. 40575001)*

25: Magnesiový filtr (Č. obj. 40691001)*

26: Čistící kartuše (Č. obj. 40434001)*

27: Prodlužovací set (Č. obj. 40843000)*

* Volitelné příslušenství