Croma Select E
Sprchový systém pod omítku s termostatem Ecostat E
Povrch: **chrom** Číslo položky: **27294000**

Popis

Vlastnosti

- obsahuje: hlavové sprchy, ruční sprchy, sprchový termostat, základní těleso, sprchové rameno, držák sprchy, připojení hadice, sprchová hadice
- velikost sprchového modulu: 187 x 187 mm
- druhy proudu horní sprchy: Rain, IntenseRain
- ruční sprcha s proudem: Rain
- maximální průtokové množství při 3 barech: 17 l/min
- minimální provozní tlak: 1 bar
- maximální provozní tlak: 6 barů
- popis termostatu: Ecostat E
- otočná koncovka zabraňuje zamotání hadice

Technologie

Obrázek výrobku
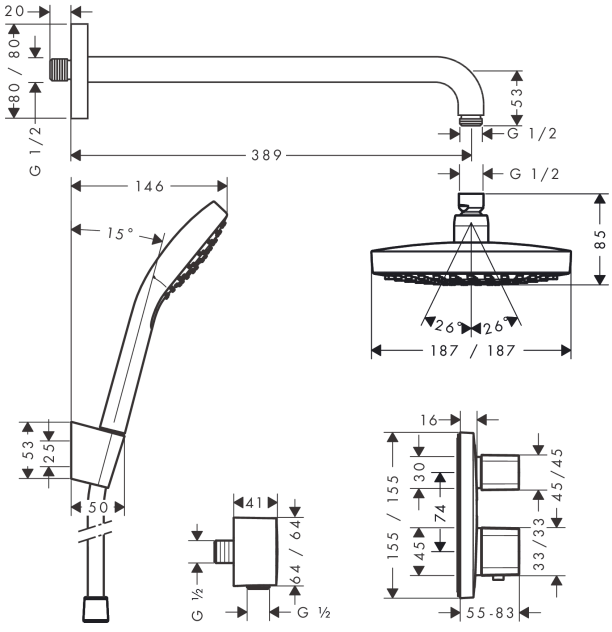
Kótovaný výkres