31 543 DC0 **GROHE BLUE HOME STARTOVNÍ SADA S VYTAHOVACÍM PERLÁTOREM, VÝPUSŤ VE TVARU U**

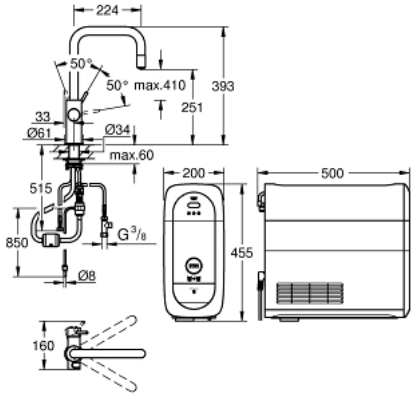

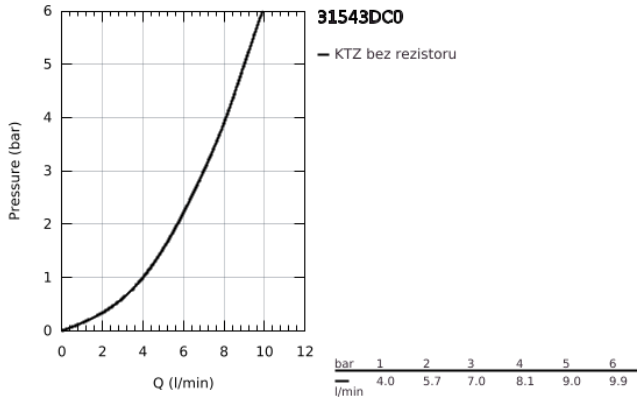

POPIS PRODUKTU (1/2)

- Barva: SuperSteel
- obsah:
- GROHE Blue Home jednodílná páková dřezová baterie s filtrační funkcí
- jednootvorová montáž
- U-výpusť
- tlačítka2 pro 3 typy filtrované a chlazené stolní vody
- neperlivé, jemně perlivé nebo perlivé
- povrchová úprava GROHE LongLife
- 28mm keramická kartuše GROHE SilkMove
- vytahovací perlátor pro větší flexibilitu
- otočná trubková výpusť
- otočný úhel 360°
- Oddělené vedení vody
- flexibilní připojovací hadice
- GROHE Blue Home chladič
- doručuje 3 litry chlazené perlivé vody za hodinu
- Chladicí jednotka 180 wattů, 230 V, 50 Hz
- hladina hluku v pohotovostním režimu 44 dB(A)
- stupeň krytí IP 21
- certifikace CE
- vyžaduje větrací otvory ve spodní části kuchyňské skříňky
- Možnost nastavení a sledování softwaru kapacity filtru a CO_2 prostřednictvím aplikace GROHE Watersystems
- push oznámení při nízké kapacitě filtru resp. CO_2
- s Bluetooth 4.0* a Wi-Fi rozhraním pro bezdrátovou komunikaci dat
- pro mobilní zařízení s operačními systémy Apple iOS** a Android
- Dosah Bluetooth (max. 10 m) se liší v závislosti na použitých materiálech a stěnách mezi vysílačem a přijímačem
- GROHE Blue filtr S-velikost a hlavice filtru s flexibilním nastavením tvrdosti vody pro oblasti s tvrdostí vody více než 9° dKH
- pro oblasti s tvrdostí vody pod 9° dKH prosím objednejte filtr s aktivním uhlím 40 547 001

31 543 DC0 **GROHE BLUE HOME STARTOVNÍ SADA S VYTAHOVACÍM PERLÁTOREM, VÝPUSŤ VE TVARU U**

POPIS PRODUKTU (2/2)

- kompatibilní s filtrem GROHE Blue velikosti S, aktivním uhlíkovým filtrem GROHE Blue, filtrem GROHE UltraSafe a filtrem GROHE Blue magnesium+
- GROHE Blue 425 g CO_2 láhev
- Systémové požadavky Apple iPhone s iOS 14.0 nebo vyšším Systémové požadavky Android chytrý telefon s Androidem 10.0 nebo vyšším Mobilní zařízení a aplikace GROHE Watersystems nejsou součástí dodávky a musí být objednány samostatně prostřednictvím autorizovaného Apple obchodu/obchodu/iTunes nebo Google Play obchodu.* Označení a loga Bluetooth jsou registrované ochranné známky vlastněné společností Bluetooth SIG, Inc. a veškeré použití těchto označení společností Grohe AG je na základě licence. Další ochranné známky a obchodní názvy patří jejich příslušným vlastníkům.** Apple, logo Apple, iPod, iPod Touch, iPhone a iTunes jsou ochranné známky společnosti Apple Inc., registrované v USA a dalších zemích. Apple nenese odpovědnost za funkci tohoto zařízení ani za jeho shodu s bezpečnostními a regulačními standardy.*** K dispozici zdarma prostřednictvím iTunes aplikace nebo Google Play obchodu.
- Tento produkt obsahuje součást, která je deklarována jako nebezpečná látka. Více informací naleznete v bezpečnostním listu. Bezpečnostní list si můžete stáhnout na: https://www.grohe.com/en-GB/learn-discover/resources-downloads/legal-compliance-materials/safety-data-sheets
- pouze pro Belgii: vybavit zpětným ventilem EA schváleným Belgaqua
- Connected product pursuant to regulation (EU) 2023/2854. Pre contractual information at https://www.grohe.com/en-GB/learn-discover/resources-downloads/legal-compliance-materials/eu-data-act

31 543 DC0 **GROHE BLUE HOME STARTOVNÍ SADA S VYTAHOVACÍM PERLÁTOREM, VÝPUSŤ VE TVARU U**

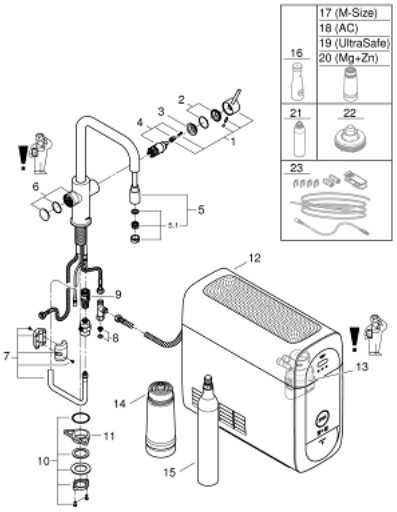

NÁHRADNÍ DÍLY , září 2021 – Nyní

1: Kompletní páka (Č. obj. 46957DC0)

2: Kryt (Č. obj. 46581DC0)

3: Upevňovací kroužek (Č. obj. 07419000)

4: Kartuše (Č. obj. 46580000)

5: Sprška (Č. obj. 48380DC0)

5.1: Perlátor (Č. obj. 48379DC0)

6: Ovládací jednotka (Č. obj. 46958DC0)

7: Hadice pro vytahovací sprchu (Č. obj. 48378000)

8: Sítko (Č. obj. 47576000)

9: Rychlospojka (Č. obj. 46315000)

10: Hlavicové upevnění (Č. obj. 48384000)

11: Stabilizační deska (Č. obj. 05334000)

12: Chladič (Č. obj. 40711001)

13: filtrační hlavice (Č. obj. 48344000)

14: Filtr velikost S (Č. obj. 40404001)

15: Karbonizační lahev CO2 425 g (4 ks) (Č. obj. 40422000)

16: Karafa GROHE Blue (Č. obj. 40405001)*

17: Filtr velikost M (Č. obj. 40430001)*

18: Aktivní uhlíkový filtr (Č. obj. 40547001)*

19: Ultrasafe filtr (Č. obj. 40575002)*

20: Magnesiový a zinkový filtr (Č. obj. 40691002)*

21: Čistící kartuše (Č. obj. 40434001)*

22: Čistící adaptér na kartuši (Č. obj. 40694000)*

23: Prodlužovací set (Č. obj. 40843000)*

* Volitelné příslušenství