Jímka kruhová – SAMONOSNÁ

Typ: K/2–P

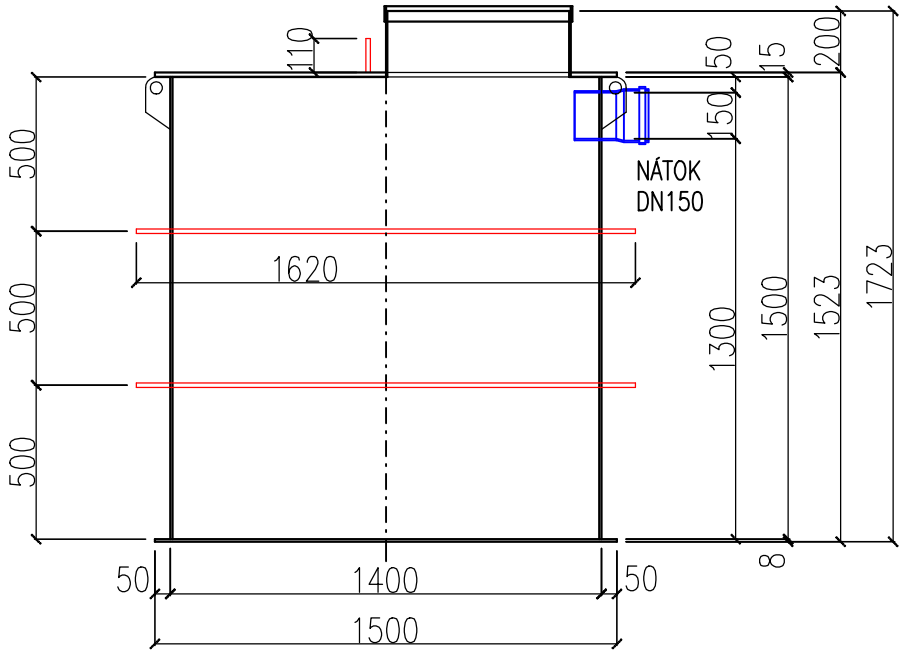

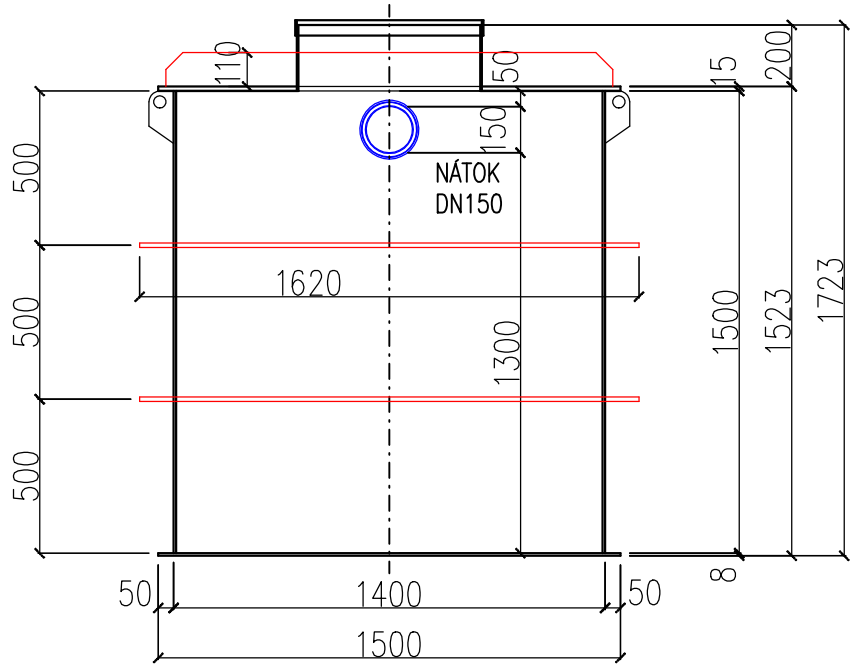

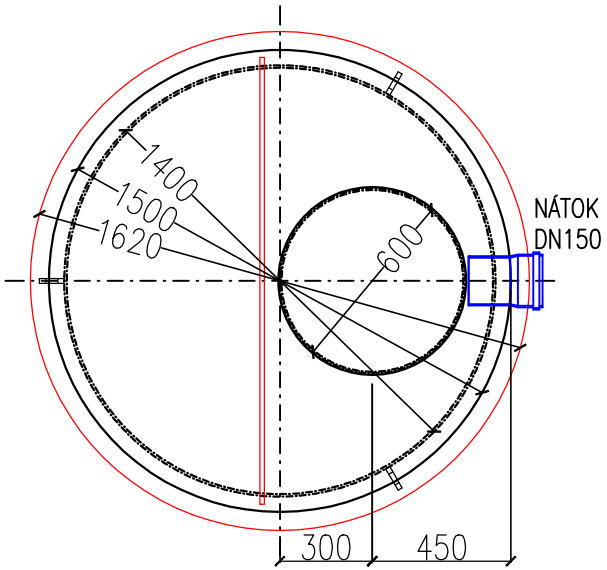

POZNÁMKY:

- Samonosná
- S umístěním mimo pojezdový terén
- Objem 2 m3
- Hmotnost 101 kg

EKO Pardubice s.r.o.		
Kreslil: Jan Malý	Datum: 01.01.2025	EKO PARDUBICE
Jímka kruhová – Samonosná	Verze: 1	
K/2–P	List: 1/1	