RAMBO-HC10E

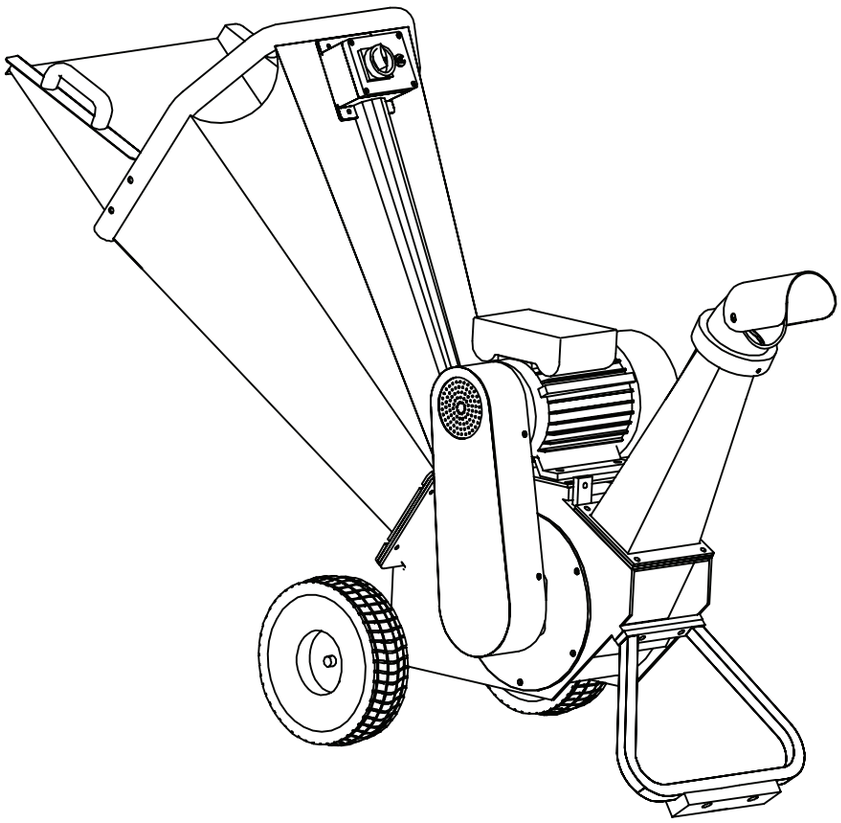

artiklu: RAMBOHC10E

www.lumag-maschinen.de Číslo

D

Originální návod k obsluze

Elektrický zahradní drtič RAMBO-HC10E

Model: RAMBO-HC10E **Sériové číslo: _____**

Číslo modelu i sériové číslo naleznete na typovém štítku stroje. Obě čísla byste měli mít v bezpečí, abyste k nim měli v budoucnu přístup. Tato příručka vysvětluje základní funkce a aplikace stroje.

Před uvedením do provozu si přečtěte návod k obsluze. Dodržujte bezpečnostní a výstražná upozornění!

OBSAH

1. OBECNÉ 3.

1.1 Informace k návodu na obsluhu 3.

1.2 Omezení odpovědnosti 3.

1.3 Ochrana autorských práv 3.

2. URČENÉ POUŽITÍ 4.

3. ROZSAH DODÁVKY 4.

4. TECHNICKÝ POPIS 5

5. SPECIFIKACE 5

6. ŽIVOTNÍ PROSTŘEDÍ 6

7. OMEZENÍ PROVOZNÍCH HODIN 6

8. SYMBOLY 6

9. BEZPEČNOSTNÍ POKYNY 7

9.1 Varovná upozornění 7

9.2 Provozní bezpečnost 8.

9.3 Osobní bezpečnost 11

9.4 Elektrické zabezpečení 12.

9.5 Zabezpečení služeb 13

9.6 Zbytková nebezpečí a ochranná opatření 13

9.7 chování v případě nouze 14

10. KONTROLNÍ PRVKY 14

11. FUNKCE 15

11.1 Elektromotor 15

11.1 Strojní jednotka 15

12. MONTÁŽ 16

13. PROVOZ 18.

13.1 Instalace 18.

13.2 Síťové připojení 18.

13.3. Vypínač 19.

13.4 Provozní režim 19.

13.5 Co lze sekat? 20

13.6 Poznámky k sekání 20

14. ÚDRŽBA 21

14.1 Údržba 21

14.2 Upevňovací šrouby 22

14.3 Hlavní vypínač 22

14.4 Drtič na mazací bubny 22

14.5 Gumová ochranná klapka 23

14,6 nožů 23

14,7 klínové řemeny 24.

14.8 Čištění 24.

14.9 Plán údržby 25.

15. DOPRAVA 26

16. SKLADOVÁNÍ 26

17. ODSTRAŇOVÁNÍ ZÁVAD 27

18. ZÁRUKA / ZÁRUKA / POSKYTOVÁNÍ SLUŽEB 28

19. PROHLÁŠENÍ O SHODĚ CE 29

20. KOMPONENTY STROJE 30.

Děkujeme, že jste si zakoupili jeden z našich produktů. Tento stroj byl vyroben v souladu s platnými evropskými normami a předpisy. V tomto návodu k obsluze poskytujeme pokyny pro bezpečnou a profesionální práci a údržbu.

1. VŠEOBECNÉ

1.1 Informace k návodu na obsluhu

Tento provozní návod obsahuje důležité informace o zacházení s elektrickým zahradním skartovačem RAMBO-HC10E. požadavek Pro Tak určitě Práce je správné dodržování všech specifikováno bezpečnostní instrukce a Pokyny k akci. Kromě toho je třeba dodržovat místní předpisy pro prevenci úrazů a obecné bezpečnostní předpisy platné pro oblast použití stroje.

Z důvodu vlastní bezpečnosti a ochrany třetích osob je nutné před prvním uvedením do provozu pečlivě přečíst návod k obsluze, jinak hrozí nebezpečí zranění! Jako součást výrobku musí být tento provozní návod uložen na známém místě, které je přístupné všem uživatelům a při předávání stroje třetím stranám.

Název stroje

Označení stroje nahrazuje obchodní označení položky, na kterou se vztahuje tento návod k obsluze - viz titulní list.

Rezervace

Informace o technických údajích, rozměrech a vyobrazeních stroje a změnách bezpečnostních norem podléhají dalšímu vývoji a nejsou pro dodané zboží závazné.

Vyskytly se chyby tisku a formulace.

1.2 Omezení odpovědnosti

Snažili jsme se vám poskytnout co nejvíce informací o prevenci úrazů při provozu stroje, ale nepřijímáme žádnou odpovědnost za neúplné informace o uvedených nebezpečných bodech a zdrojích.

Výrobce nepřebírá žádnou odpovědnost za škody způsobené:

- Nedodržení návodu k obsluze
- Nesprávné použití stroje

- Nesprávná instalace, Instalace, Obsluha a údržba stroje
- Obsluha stroje na adrese vadný nesprávně připojený nebo ne funkční zabezpečení a Stráže
- Ignorovat z Rady v z návod k obsluze z hlediska Doprava, Skladování, funkce, provoz, údržba a péče o stroj

- Neoprávněné konstrukční změny na stroji

- chudý monitorování z Části stroje, což je opotřebení podléhají - **Na opotřebené díly se nevztahuje odpovědnost za vady!**
- Opravy byly provedeny nesprávně
- Katastrofy způsobené cizími tělesy a vyšší moc

1.3 Ochrana autorských práv

Všechny dokumenty jsou chráněny autorským právem. Předávání a kopírování dokumentů, včetně výpisů, jakož i zveřejňování obsahu třetím stranám není povoleno, pokud není výslovně dohodnuto.

2. ZAMÝŠLENÉ POUŽITÍ

Řezačka RAMBO-HC10E je určena pouze pro drcení keřů, keřů, kůry, větví do tloušťky větví 8 cm.

Stroj není vhodný pro přípravu zahradní půdy.

Stroj nikdy nesmí být drcen kořeny s půdou, kameny, sklem, kovem, textilem, kuchyňským odpadem, kartonovými krabicemi nebo plasty.

Řezání odpadu z jehličnanů nebo podobně hustých výstřižek může vést k zablokování!

Další nebo o tom jdou dál
Použití se nepovažuje za zamýšlené. Výrobce nezodpovídá za škody z toho vyplývající. Riziko nese sám uživatel.

Dodržování pokynů pro obsluhu a údržbu a provádění údržbářských prací a dodržování intervalů údržby jsou součástí zamýšleného použití.

Lidé, kteří nejsou obeznámeni s návodem k obsluze povědomý jsou,
Děti, mladiství a lidé pod alkoholem,
Lék a
Stroj nesmí být ovlivňován léky.

Možné zneužití

Bezpečnostní zařízení nesmí být demontována nebo přemostěna.

Použití neschváleného příslušenství. Stroj nesmí být provozován v komerčním použití.

Pozor - nebezpečí zranění! Bezpečnostní a ochranná zařízení nesmí být přepsána!

3. ROZSAH DODÁVKY

Po vybalení zkontrolujte obsah krabice / přepravní krabice

- Úplnost
- možné poškození při přepravě

Okamžitě nahlásit stížnost prodejci nebo výrobci. Stížnosti podané později nebudou přijaty.

A Elektromotor s rámem a rotorem B Podavač C
C Stojan D Kola + náprava kola E Zaváděcí
pomůcka F Vypouštěcí skluzavka G
Příslušenství

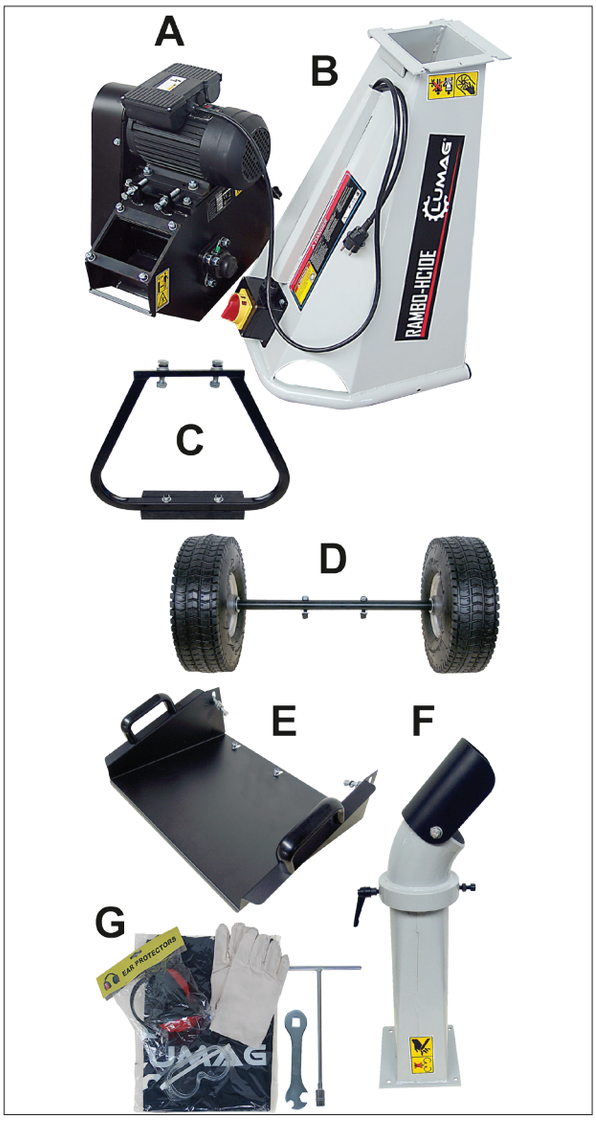

TECHNICKÝ POPIS / SPECIFIKACE

4. TECHNICKÝ POPIS

Používá se chopper RAMBO-HC10E
Sekání dřevin, nejlépe v zahradě.

Stroj je poháněn výkonným 230 V elektrickým motorem.

Nůžový buben - se dvěma sekacími noži a protikusem - je poháněn dvěma klínovými řemeny. Nasekaný materiál je vyroben odstředivou silou

podle skluz

vyhozen. Díky úhlu řezání sekacího nože a uspořádání protikusového nože se větve automaticky vtáhnou. Není potřeba žádné zaváděcí zařízení.

Vysoký vypouštěcí skluz s nastavitelnou vypouštěcí klapkou umožňuje cílený tok nasekaného materiálu pro nakládání koleček a organických zásobníků.

Široký podvozek a kola s pneumatikami umožňují snadnou přepravu. Bezpečný stojan zajišťuje opěrná noha.

5. SPECIFIKACE

Modelka	RAMBO-HC10E
řídit	Elektrický motor
Napájení	2,2 kW *
napětí	230 V / 1 ~ / 50 Hz
Rychlost motoru	2 800 ot / min
Ochrana sítě	pomalu 16A
kapacita	Max. Ø 80 mm °
Hřídel nože	2 sekáčky a 1 protikus
nůž	L / 150 mm
Rychlost nože	1800 ot / min
Rozměry	L / 1650 mm Š / 550 mm H / 1080 mm
Hladina akustického výkonu LwA	108 dB (A)
Operační váha	105 kg

* Skutečný výkon v nepřetržitém provozu bude pravděpodobně nižší z důvodu provozních omezení a faktorů prostředí. ° Max. Průměr větve, která má být zpracována, v závislosti na druhu dřeva a čerstvosti.

Technické údaje byly platné v době tisku a mohou se změnit bez předchozího upozornění.

6. ŽIVOTNÍ PROSTŘEDÍ

Stará motorová zařízení jsou cenná, proto nepatří do domácího odpadu!
Recyklujte odpad a nelikvidujte jej jako odpad.

Veškeré nástroje, hadice a obaly musí být tříděny, přeneseny do recyklačního střediska na místě a zlikvidovány způsobem šetrným k životnímu prostředí.

Místo použití musí být chráněno před kontaminací unikajícím provozním materiálem.

Zeptejte se na **Jejich orgán pro likvidaci komunálního odpadu pro možnosti ekologické a vhodné likvidace.**

7. PROVOZNÍ ČASOVÉ OMEZENÍ

Sekačky nesmějí být provozovány celý den v neděli a ve státní svátky a v pracovní dny od 8:00 do 19:00 hod. V obytných a malých sídlištích nebo v nemocnicích a pečovatelských domech.

Respektujte také regionální předpisy o ochraně proti hluku.

8. SYMBOLY

Na stroji jsou důležité symboly
informace k produktu
a Návod k použití zastupovat.

POZORNOST!
Jedná se o vaši bezpečnost. Symbol označuje nebezpečí, varování nebo upozornění.

Vpředu Uvedení do provozu Přečtěte si a dodržujte provozní a bezpečnostní pokyny.

Před čištěním, údržbou a Opravy Vypněte motor, zastavte z Řezné nástroje počkejte a odpojte přívodní vedení.

Chraňte motor před teplem, jiskrami a plamenem. Nekuřte v blízkosti stroje!

Varování před horkými povrchy. Nebezpečí popálení!
Nedotýkejte se horkých částí motoru. Tyto zůstanou horké po krátkou dobu i po vypnutí stroje.

Při práci se strojem vždy používejte ochranu očí.

Při práci se strojem vždy používejte ochranu sluchu.

Používejte ochranné rukavice.

Používejte bezpečnostní obuv s ocelovou špičkou.

Ochranná a bezpečnostní zařízení nesmí být odstraněna nebo upravena.

SYMBOLY / BEZPEČNOSTNÍ POKYNY

Zachycení v rotujícím pásu způsobí poranění rukou. Vždy nasaďte ochranu pásu.

VAROVÁNÍ! Držte ruce a nohy od rotujících nožů.
V běžící motor Ne v
Otevřené otvory, násypka nebo skluz.

VAROVÁNÍ! Nedotýkejte se rukou rotujících částí.
Části stroje se dotýkejte pouze tehdy, když zcela zastavily. Ochranná zařízení nikdy neotevírejte ani neodstraňujte, když je motor v chodu.

VAROVÁNÍ! Nebezpečí vyhození předmětů během chodu motoru.

Existuje riziko, že se pobočky, zahradní odpad nebo jiný materiál náhle vyloučí. Z tohoto důvodu nesmějí být nikdy před strojem a vedle něj osoby, které nejsou zapojeny, jakož i domácí zvířata a hospodářská zvířata.

V běžící motor
dodržujte dostatečnou bezpečnostní vzdálenost nejméně 12 metrů.

Sekání větví všeho druhu
do max. Průměr 80 mm, v závislosti na druhu dřeva a čerstvosti.

Hladina akustického výkonu LWA

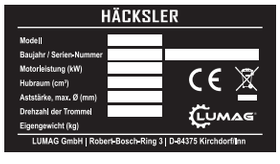

typový štítek
Vybaveno názvem modelu, rokem výroby a sériovým číslem. U objednávek náhradních dílů nebo servisních informací vždy tyto informace uveďte.

9. BEZPEČNOSTNÍ INSTRUKCE

Tato část poskytuje komplexní přehled všech důležitých aspektů zabezpečení, pro jednoho
přiměřená ochrana obsluhy a bezpečný a bezporuchový provoz.

Nesplnění požadavků v této příručce
uvedeny Pokyny k akci a
bezpečnostní instrukce umět na významný
Nebezpečí olova.

9.1 Varovná upozornění

Varovná upozornění jsou v tomto návodu k obsluze označena symboly, bezpečnostní upozornění zvýrazněná výstražným trojúhelníkem představují vaši osobní bezpečnost, upozornění bez výstražného trojúhelníku se týkají jediného věcného poškození.

Tyto pokyny je třeba dodržovat, abyste předešli nehodám, zranění osob a škodám na majetku.

⚠ NEBEZPEČÍ

Nedodržení tohoto pokynu bude mít za následek nejvyšší
riziko smrti nebo. nebezpečí
život ohrožující zranění.

⚠ WARNUNG

Nedodržení tohoto pokynu může mít za následek smrt
nebo. nebezpečí těžší
Zranění.

⚠ POZORNOST

Nedodržení těchto pokynů může mít za následek lehké až střední zranění.

POZNÁMKA

Nedodržení tohoto pokynu může mít za následek poškození motoru nebo jiného majetku.

Návod k obsluze navíc obsahuje další důležité textové pasáže,
které jsou označeny slovem POZOR
Označeny jsou.

9.2 Provozní bezpečnost

⚠ WARNUNG

Seznamte se se strojem. Předpokladem bezpečné práce s tímto zařízením je řádný výcvik. Nesprávná obsluha nebo obsluha nekvalifikovaným personálem může být nebezpečná.

Přečtěte si pozorně návod k obsluze tohoto stroje a poznamenejte si štítky na stroji. Seznamte se s aplikací a omezeními

jako v následujících situacích
související, specifická, potenciální nebezpečí.

Seznamte se také s ovládacími prvky a jejich správným používáním. Naučte se, jak zastavit a rychle vypnout stroj. Nezkušené obsluhy musí být poučeny personálem, který je se strojem obeznámen. Teprve potom mohou stroj obsluhovat.

další pokyny k bezpečnosti práce v
Tento provozní návod musí odpovídat bezpečnostním předpisům, předpisům o prevenci úrazů a ochraně životního prostředí vztahujícím se na oblast použití stroje, jakož i předpisům o silničním provozu.

Odpovědnost provozovatele

Z Provozovatelem musí být provozovatel
Zpřístupněte provozní pokyny a ujistěte se, že je obsluha přečetla a porozuměla jim. Návod k obsluze je třeba předat. Kromě toho musí v pravidelných intervalech školit personál a informovat je o nebezpečích používání stroje.

Provozovatel je dále odpovědný za to, že stroj je vždy v technicky perfektním stavu.

Odpovědnost provozovatele

Stroj smí startovat, obsluhovat a vypínat pouze vyškolené osoby. Obsluha musí být proškolena o správném provozu stroje a musí být obeznámena s nezbytnými bezpečnostními zařízeními. Provozovatelé nedostatečně informovaní

může nesprávným použitím ohrozit sebe i ostatní.

První uživatel by měl oni sami od prodávajícího být instruován, aby se seznámil s vlastnostmi motorizovaný Stroj, z seznámit zamýšlené použití a nezbytná bezpečnostní zařízení.

⚠ WARNUNG

Obsluha stroje nesmí provádět osoby, které nejsou obeznámeny s provozním návodem, dětmi, dospívajícími do 18 let a osobami pod vlivem alkoholu, drog a léků. Mladí lidé ve věku 16 a více let mohou stroj používat v rámci výcviku a pod dohledem vyškolené osoby.

Obecné bezpečnostní předpisy a předpisy pro prevenci nehod

Nesprávné a nesprávné používání stroje je zakázáno (viz „Účel použití“).

Před každým uvedením do provozu musí být stroj zkontrolován z hlediska dopravní a provozní bezpečnosti.

Práce se strojem vyžaduje hodně pozornosti.

- Věnujte pozornost podmínkám prostředí na pracovišti.
- Zajistěte odpovídající světelné podmínky v pracovní a okolní oblasti stroje.
- Stroj obsluhujte, pouze pokud je nainstalován ve stabilní poloze.

Aby se minimalizovalo jakékoli nebezpečí pro obsluhu, je vhodnější nosit při manipulaci se strojem **Ochranné prostředky (OOP)**
Absolutně Požadované. Následující
Je třeba dodržovat ochranná opatření:

- Přiléhavý **Pracovní oděvy,** to nebrání pohybu. Používá se především k ochraně proti detekci pohyblivými částmi.
- **Zvuková izolace** jako jsou chrániče sluchu, kapsle atd. pro ochranu proti poškození sluchu.

POZORNOST! hluk umět být zdraví škodlivý. Pokud je překročena přípustná hladina hluku 80 dB (A), je třeba nosit ochranu sluchu.

BEZPEČNOSTNÍ INSTRUKCE

- **Chránič zubů** do ochrana vpředu
  Respirační onemocnění k zadržování jemného prachu nebo částic.
- **Ochranné brýle s boční ochranou,** chránit oči před prachem nebo střepinami.
- **pracovní rukavice** Vyrobeno z odolné kůže, která chrání před ostrými hranami, střepinami nebo nadměrnými vibracemi.

- **Bezpečnostní obuv** **nebo** **- Boty** **S** **Ocelové čepice** k ochraně proti nerovným, ostrým povrchům nebo padajícím předmětům.
  Bezpečnostní obuv
  také zajišťuje bezpečný stojan.
- **Přilba** chránit hlavu před padajícími díly a výkyvnými břemeny
  Může zabránit zranění i ve stísněných prostorách. V

změna umístění nebo Pro
Při přípravě na přepravu, například u motorových vozidel nebo přívěsů, musí být motor vypnutý a pracovní nástroje musí být zastaveny.

- **Přepněte hlavní vypínač do polohy „OFF“ a odpojte přívodní vedení.**

Stroj nesmí být přepravován ani přemísťován s běžícím pohonem. Stroj přepravujte pouze ve svislé poloze.

⚠ POZORNOST

Pozornost **v** **rotační nástroje** **-**
Dodržujte bezpečnou vzdálenost!

⚠ POZORNOST

Nepřibližujte ruce ani nohy k rotujícím částem.

⚠ POZORNOST

Pozornost **v** **koncové nástroje.**
Se strojem pracujte pouze tehdy, když jsou nástroje zcela zastaveny, hlavní vypínač je v poloze „VYPNUTO“ a odpojeno napájecí vedení.

Účinnost kontrol nesmí být nepřípustně ovlivněna ani zrušena.

Na stroji může pracovat současně pouze jedna osoba.

Oblast práce a nebezpečí

Provozovatel odpovídá za veškeré škody způsobené třetím osobám a jejich majetku. Před spuštěním a spuštěním stroje je nutné zkontrolovat blízký dosah!

⚠ WARNUNG

riziko zranění **podle** **přestěhovala**
Části strojů; **Nebezpečí** **podle**
částice létající nebo vyhozený / drcený materiál. Vysoké
riziko zranění! Pobyt v nebezpečné oblasti stroje je zakázán
(nejméně 12 metrů), tam

je
Bezpečná pracovní oblast! Před spuštěním se ujistěte, že nezúčastnění lidé, zejména děti a zvířata, jsou v dostatečné bezpečné vzdálenosti.

Stroj s elektrickým pohonem nesmí být provozován za deště, že spínač nebo elektromotor mohou být vadné!

Nikdy nepoužívejte vadné připojovací kabely.

Práce na elektrickém zařízení smí provádět pouze kvalifikovaní elektrikáři

Před zahájením práce je to na zpracování
Nasekaný materiál pečlivě zkontrolujte. Odstraňte všechny cizí předměty, jako jsou hřebíky, dráty apod. Při práci věnujte pozornost cizím předmětům a včas je odstraňte.

Pracujte pouze v dobré fyzické kondici. Únava také vede k nedbalosti. Dělejte si přestávky včas, abyste mohli soustředit práci.

Nikdy nepracujte pod vlivem alkoholu, drog nebo léků.
Váš zrak, vaše
Citlivost a Váš úsudek
může být ovlivněna.

Stroj obsluhujte pouze tehdy, jsou-li namontována všechna ochranná zařízení a blatníky a fungují správně.

- Ochranná zařízení a části nesmí být upravovány ani potlačovány.
- Poškozené kryty a části

BEZPEČNOSTNÍ INSTRUKCE

musí být provedeno v uznávaném odborném servisu
opraveno nebo
Pokud není v provozních pokynech uvedeno jinak, vyměňte je.

Start

Elektromotor nesmí být vystaven vlhkosti, jako je déšť, protože to může vést ke zkratu.

Před spuštěním motoru musí být hlavní vypínač v poloze „OFF“.

Stroj pouze s kompletními a správně nainstalovanými ochrannými zařízeními fungovat.
Na stroji neměňte nic, co by mohlo ohrozit bezpečnost.

Při startování motoru nestůjte před a za strojem. Zvedněte pracovní polohu, která je na boku stroje.

podnikání

Zvedněte pracovní polohu, která je na boku stroje. Delší materiál, který vyčnívá z násypky, by se mohl při zpětném nasunutí noži uvolnit! **Dodržujte bezpečnou vzdálenost!**

Udržujte obličej a tělo od násypky.

Během provozu mějte vždy dostatečnou vzdálenost od skluzu.

Nikdy nezasahujte rukama do násypky nebo skluzu, abyste se vyhnuli zranění.

Nedávejte ruce, jiné části těla ani oděv do násypky, skluzu nebo do blízkosti jiných pohyblivých částí.

Nepřetěžujte stroj. Práce ve specifikovaném rozsahu výkonu.

Ujistěte se, že ve skluzu nezůstávají žádné zbytky plev. V opačném případě se může materiál zpětně vracet přes násypku.

Používejte stroj pouze s ostrými

Nože, to snižuje riziko zpětného rázu.

Při nesprávném použití mohou ostré břity nožů představovat značné riziko poranění. Ujistěte se, že jsou oba sekáčky a protikusný nůž správně nainstalovány a pevně připevněny. Jinak může dojít k vážným zraněním.

Nevypínejte stroj při běžícím motoru.

Nepoužívejte stroj bez násypky a skluzu.

Při plnění respekt, velmi přezvyšlej, že ne
Do podavače se dostanou kovové předměty, kameny, dráty, hřebíky nebo jiné předměty, které se nemají zpracovávat. Pokud stroj přijde do kontaktu s cizím tělesem nebo pokud stroj začne vydávat neobvyklé zvuky nebo vibrace, okamžitě vypněte motor, nechte nářadí zastavit a vytáhněte síťovou zástrčku. Zkontrolujte stroj, zda není poškozený. Před opětovným spuštěním stroje a pokračováním v práci nechejte poškození opravit autorizovaným zákaznickým servisem.

POZORNOST! Nesmíte stroj opravit, pokud k tomu nemáte oprávnění.

Pokud je stroj zablokovaný nebo vysunutý, okamžitě motor vypněte, vytáhněte síťovou zástrčku a vyčkejte, až se nástroje zastaví. K odstranění nasekaných zbytků ze skluzu použijte vhodný nástroj, jako je zátka nebo háček. **Používejte vhodné rukavice!**

Konec práce

Nenechávejte stroj běžet bez dozoru, když je motor v chodu.

Stroj musí být zajištěn proti neoprávněnému použití a motor musí být vypnut, když je vyřazen z provozu, a to i při krátkém přerušení.

- **Vypněte stroj a vytáhněte zástrčku ze zásuvky.**

Zaparkujte stroj tak, aby se nemohl převrátit, spadnout nebo sklouznout.

Zaparkujte stroj na pevném a rovném povrchu mimo dosah dětí.

BEZPEČNOSTNÍ INSTRUKCE

Pokud stroj nepoužíváte, skladujte jej správně. Po ukončení práce uložte stroj na uzamčeném, čistém, mrazu chráněném a suchém místě, které je pro děti nepřístupné.

9.3 Osobní bezpečnost

Vždy se ujistěte, že země je stabilní a vodorovná a že stojíte bezpečně Při házení nakrájeného materiálu stojí na stejné úrovni jako stroj.

Nepracujte na nerovném terénu nebo na svazích. **Pozor, nebezpečí pádu!**

Postavte pracovní polohu, která je za strojem, na stranu násypky. Nikdy nestůjte v oblasti vyhazovacího hřídele.

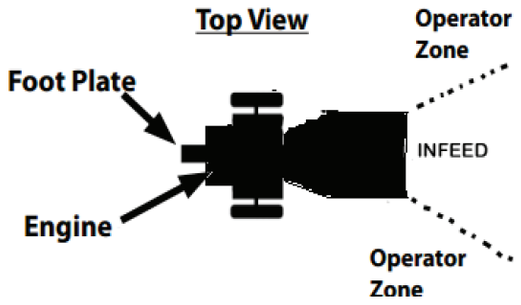

Tvář a tělo držte dále od násypky.

Nikdy nesahejte do podavače nebo vyhazovacího žlabu.

Šek Váš stroj předtím z
Instalace. Zkontrolujte blatníky a ochranné kryty, zda jsou správně upevněny a zda jsou v pořádku. Ujistěte se, že jsou všechny matice, šrouby atd. Pevně utaženy, zejména matice sekáčky.

Nepoužívejte stroj, pokud je ve špatném mechanickém stavu a je nutná oprava. Před uvedením do provozu vyměňte poškozené, chybějící nebo poškozené díly. Zkontrolujte, zda na stroji nejsou nože. Udržujte stroj v perfektním stavu.

Nepoužívejte stroj, kde nelze vypínač motoru zapnout a vypnout. Vadné spínače musí
jeden
Servisní dílna, kterou je třeba vyměnit

Před spuštěním stroje proveďte kontrolu, zda byly všechny klíče a seřizovací nástroje vyjmuty. Otevřený nebo inbusový klíč vložený do rotující části může způsobit zranění.

9.4 elektrické zabezpečení

⚠ WARNUNG

Provedení propojovacího kabelu podle IEC 60245 (H07RN-F) pomocí průřez drátu z nejméně 2,5 mm² pro délky kabelů do 20 m. Tento Průřez kabelu představuje prostě A Minimální požadavek, musí být delší Lze určit dodávku elektrických specialistů.

Dlouhé a tenké spojovací kabely způsobují pokles napětí. Pokud k tomu dojde, může stroj ztratit výkon.

Zástrčky a zásuvky na spojovacích kabelech musí být vyrobeny z pryže, měkkého PVC nebo jiného termoplastického materiálu z stejný mechanická pevnost nebo potažena tímto materiálem.

Konektor připojovacího kabelu musí být odolný proti stříkající vodě.

Při pokládání připojovacího kabelu se ujistěte, že není přiskřípnutý, zauzlený a že konektor není mokrý.

Při použití kabelového bubnu kabel úplně odviňte.

Nepoužívejte připojovací kabel Pro Účel, pro který není určen. Chraňte šňůry před teplem, olejem a ostrými hranami. K vytažení zástrčky ze zásuvky nepoužívejte kabely.

Pravidelně kontrolujte spojovací kabel, zda není poškozen izolace, a pokud je poškozený, vyměňte jej.

Nepoužívejte vadné propojovací kabely.

Používejte pouze propojovací kabely, které jsou pro tento účel schváleny a odpovídajícím způsobem označeny.

Nepoužívejte provizorní elektrická připojení.

Ochranná zařízení nikdy neobcházejte ani je nevyřaďte z provozu.

Uzavřít ona stroj přes Vypínač zbytkového proudu (30 mA) zapnutý.

Elektrické připojení nebo opravy elektrických částí stroje musí provádět kvalifikovaný elektrikář nebo náš servisní tým. Je třeba dodržovat místní předpisy, zejména s ohledem na ochranná opatření.

9.5 Zabezpečení služeb

Údržbu, opravy a čištění provádějte pouze při vypnutém motoru a zastaveném nástroji! Pohyblivé části mohou způsobit vážná zranění.

– Přepněte hlavní vypínač elektromotoru do polohy „VYPNUTO“ a odpojte přívodní vedení. Tím se zabrání neúmyslnému spuštění.

Jsou ochranná zařízení a pracovní nástroje opotřebovány, tak jsou
pravidelně je kontrolujte a v případě potřeby je vyměňte.

Poškozené řezné nástroje (prasklé, vyražené nebo jinak poškozené) jsou okamžité
výměna. Použití
Při výměně sekačky používejte vhodné nástroje a používejte ochranné rukavice.

Pravidelně kontrolujte dotažení matic a šroubů av případě potřeby je dotáhněte.

Na stroj nikdy nelijte vodu ani jiné tekutiny. Udržujte držadla v suchu, čistotě a bez cizích předmětů. Po každém použití očistěte.

Ujistěte se, že všechny blatníky, popruhy a kliky jsou správně a bezpečně připevněny.

Po údržbářských a opravárenských pracích vždy připevněte ochranná a bezpečnostní zařízení ke stroji a uveďte je do ochranné polohy.

Používejte pouze schválené díly. Tento stroj odpovídá
relevantní
Bezpečnostní předpisy. Opravy smí provádět pouze autorizované servisní středisko nebo
náš servisní tým.

Poškozené nebo opotřebované součásti stroje vždy vyměňte za originální náhradní díly. Tím je zajištěno, že stroj zůstává v bezpečí.

9.6 Zbytková rizika a ochranná opatření

Mechanická zbytková rizika

Zachyťte, skončte
Stroj může zvedat a táhnout předměty oblečení, šňůry, dráty a jiné cizí předměty.
→ Naskenujte nasekaný materiál na cizí předměty. Používejte těsně přiléhající oděv.

Vstoupit, chytit
Rotující části, jako je například nůž, mohou zatáhnout a zachytit volný oděv.
→ Vždy noste přiléhavý ochranný oděv. Nenoste šátky, šátky apod.

Vymačkat
Nedbalá manipulace s nasekaným materiálem může vést k vážnému zranění rukou a prstů.

→ rozdrcený materiál pomalu a opatrně do
Přiváděcí trychtýř. POZOR, automatické krmení! Nikdy se nedotýkejte rotujících součástí nebo nástrojů!

→ Větve vždy vkládejte nejprve tlustým koncem. Nikdy nepracujte s tlakem. Nikdy nevkládejte ruku do otvoru a nedotýkejte se mechanismu nože. Ujistěte se, že stojíte bezpečně.

Zanedbávání ergonomických principů

Nedbalé používání osobních ochranných prostředků (OOP)

Více nedbalé použití nebo vynechání osobní ochranné pomůcky mohou způsobit vážné zranění.

→ Používejte předepsané ochranné prostředky.

Lidské chování, provinění
→ Vždy se plně zaměřte na veškerou práci. Zbytkové riziko - nelze nikdy vyloučit.

Elektrická zbytková rizika

Elektrický kontakt
Při použití nesprávných elektrických propojovacích kabelů hrozí nebezpečí elektřiny.
→ Provedení propojovacího kabelu podle IEC 60245 (H07RN-F) s průřezem drátu nejméně 1,5 mm² s délkou kabelu do 25 m.

2,5 mm² s délkou kabelu nad 25 m.

Poranění dotykem částí pod napětím, když jsou otevřené elektrické nebo vadné součásti.

→ Nikdy se nedotýkejte částí pod napětím, když jsou otevřené elektrické nebo vadné součásti.

Nebezpečí hluku

Ztráta sluchu
Dlouhodobá nechráněná práce se strojem může poškodit váš sluch.
→ Vždy noste ochranu sluchu.

Další nebezpečí

Klouzání, zakopnutí nebo pád lidí
Na Vypnutí může způsobit poškození nestabilních povrchů.

→ Dejte pozor na překážky v pracovní oblasti. Vždy se ujistěte, že stojíte bezpečně a noste bezpečnostní obuv.

9.7 chování v případě nouze

V případě nehody proveďte nezbytná opatření první pomoci a co nejdříve vyhledejte kvalifikovanou lékařskou pomoc.

Při žádosti o pomoc uveďte následující informace:

- *kde se to stalo*
- *co se stalo*
- *kolik zraněno*
- *jaký druh zranění*
- *čeká na otázky*

10. OVLÁDACÍ PRVKY

Elektrický chopper

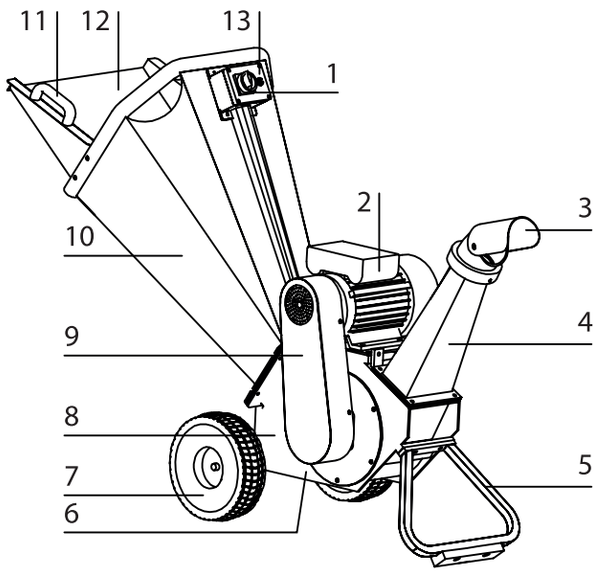

1 hlavní vypínač (motor VYPNUTO / ZAPNUTO) / zástrčka 2 elektromotor 3 vyhazovací klapka 4 vyhazovací skluzavka 5 podstavec 6 bubenový chopper 7 kolo 8 rám 9 ochrana klínového řemene 10 přívodní nálevka 11 přepravní rukojeť 12 zaváděcí pomůcka 13 ochrana motoru (jistič)

11. FUNKCE

11.1 Elektromotor

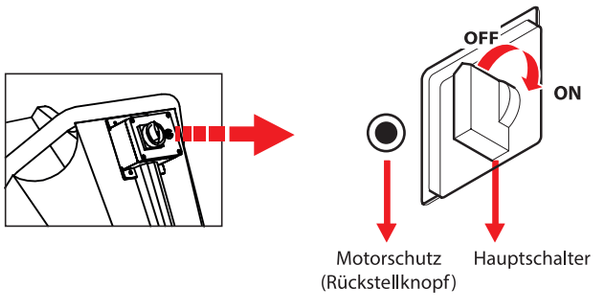

Hlavní vypínač (1)

Pokud je v nebezpečných situacích nutné rychlé vypnutí, přepněte hlavní vypínač do polohy OFF a odpojte přívodní vedení. Tím se zabrání neúmyslnému spuštění.

Ochrana motoru (13)

Motor je vybaven jističem a při přetížení se automaticky vypne. Motor se znovu rozběhne, až když je tlačítko reset (ochrana motoru) aktivně stisknuto po krátké době vychladnutí.

1. Stiskněte černé resetovací tlačítko (ochrana motoru).

2. Hlavní vypínač přepněte do polohy ON a znovu jej zapněte.

POZORNOST!
Nožový buben běží na krátkou dobu díky setrvačníku! POZORNOST! Čekáte?

vždy, na
Před opětovným zapnutím stroje se buben nože zastaví.

⚠ WARNUNG

K odstranění blokovaných zbytků plev z násypky nebo skluzu použijte vhodné pomůcky, jako jsou zátky nebo háčky.

11.2 Strojní jednotka

⚠ WARNUNG

Před připojením k elektrické síti se vždy ujistěte, že je stroj vypnutý. Pokud je stroj na

hlavní vypínač zapnutý (NA)
připojeno, může se náhle spustit a způsobit vážné zranění.

POZORNOST!
Nožový buben běží na krátkou dobu díky setrvačníku!

V případě neočekávaných okolností nikdy neváhejte použít hlavní vypínač (přepněte jej do polohy VYPNUTO) a vytáhněte zástrčku ze zásuvky.

Žlab (3)

Házivost řezaného materiálu může být změněna nastavením klapky na skluzu.

Zásobník krmiva (10)

Podavač může být odstraněn, aby se vyčistil nožový buben, odstranily se ucpávky a vyměnila se nože.

POZORNOST!
Čekáte? vždy, na
Nůž buben stojí klidně, před
Provádíte údržbu, opravy a čištění.

POZORNOST!

Před spuštěním stroje musí být zásobník znovu namontován.

POZORNOST!
stroj V žádném případě na
Zvedněte násypku nebo skluzu!

---

12. MONTÁŽ

Stroj je z přepravních důvodů rozebrán, viz rozsah dodávky.

Při montáži mějte na paměti pořadí níže uvedených kroků. Pokud máte během montáže nějaké dotazy nebo problémy, kontaktujte nás. Můžete nás kontaktovat emailem: info@lumag-maschinen.de nebo telefonicky na +49 / (0) 8571/92 556-0.

Stroj se skládá z částí těžších než 20 kg. Tyto části musí vždy nosit nejméně dvě osoby.

- Elektromotor s rámem a rotorem
- Krmná násypka

POZNÁMKA

Pro montáž jsou vyžadovány nejméně dvě až tři osoby.

Odpovídající montážní díly musí být nainstalovány s vypnutým motorem.

Namontujte stojan (C / 5)

Stojan je namontován na rámu rotoru.

Přišroubujte základnu k rámu rotoru pomocí 2 podložek a matic M10x35. Za tímto účelem druhá osoba nakloní motor mírně dozadu.

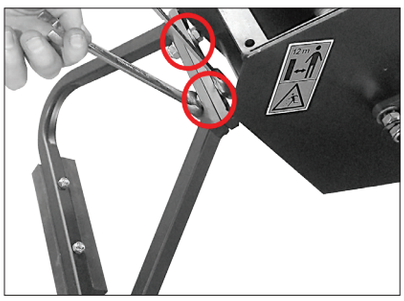

Namontujte nápravu (D)

Nakloňte motor mírně dozadu a zatlačte osu z rotoru přes existující držák na rámu. Osa se dvěma

Imbusové šrouby na

Zašroubujte rám dohromady.

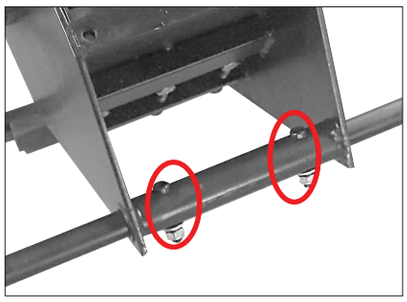

Namontujte kola (D / 7)

Kola jsou namontována na vnější straně nápravy.

Na každém konci nápravy zajistěte podložku. Potom kolo s nábojem zatlačte na nápravu a zajistěte podložkou (obr. 1) a děleným čepem (obr. 2).

Obrázek 1

obrázek 2

Opakujte postup pro druhé kolo na druhé straně nápravy.

Dávejte pozor na váhu!

SHROMÁŽDĚNÍ

Namontujte násypku (B / 10)

Krmná násypka tak pozice že
Zarovnejte montážní otvory na rámu rotoru s otvory na podavači.
Používat
2. Osoba sestaví násypku se 4 šrouby, podložkami a maticemi.
Nesahejte do hřídele nože! **Poté opět utáhněte všechny 4 šrouby!**

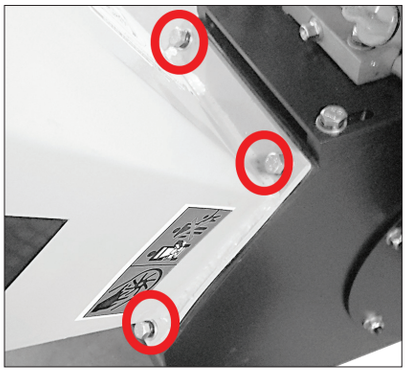

Pozor, nebezpečí řezání!

Namontujte posuvnou pomůcku (E / 12)

Uvolněte pět označených šroubů na plnicí nálevce a poté našroubujte zaváděcí pomůcku na plnicí nálevku.

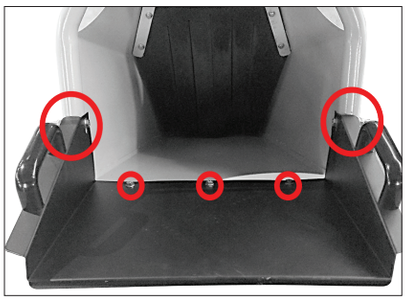

POZORNOST!
Vnější šrouby jsou delší než 3 šrouby uprostřed!

Namontujte skluz (C / 2)

Padák tak pozice že
Montážní otvory na rámu rotoru pomocí
Otvory ve skluzu shodovat se.
Sestavte skluz pomocí 4 šroubů, podložek a matic pomocí druhé osoby.
Poté opět utáhněte všechny 4 šrouby!

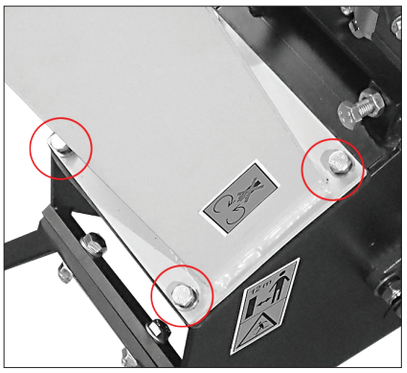

POZORNOST!
Všechno Kování
znovu zkontrolujte a v případě potřeby dotáhněte!

13. OBCHOD

13.1 Instalace

Připravte umístění

- Ujistěte se, že je stroj kompletně a správně smontován.
- Vyčistěte místo všeho, co by mohlo bránit pracovnímu procesu.
- Zajistěte dostatečné osvětlení na místě.
- Ujistěte se, že máte dobrý výhled na pracovní oblast a že se můžete kdykoli dostat ke všem potřebným ovládacím a bezpečnostním zařízením.
- Stroj používejte pouze na vodorovném a pevném podkladu. **Pozor, nebezpečí převrácení!**
- Stroj postavte pouze venku. Udržujte nejméně 3 metry od stěn domu nebo jiných pevných předmětů.

POZORNOST!
Během startu a provozu je zakázáno zdržovat se v nebezpečné oblasti sekačky.

- Na straně vyhazování vyznačte plochu nejméně 3 ma širokou 12 metrů. Před spuštěním zkontrolujte těsný rozsah. Věnujte zvláštní pozornost dětem, jiným lidem a zvířatům.

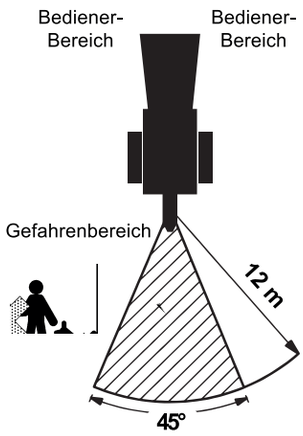

Nasekaný materiál, kameny apod. Se mohou při sekání rozstříknout. **V oblasti vypouštění nesmí být žádné jiné osoby ani zvířata.**

Také věnujte pozornost vozidlům, skleněným tabulím a další předměty, které nebudou poškozeny.

⚠ WARNUNG

Při sekání se ujistěte, že nikdo nemůže být zraněn hozeným nasekaným materiálem.

- Pravidelně kontrolujte tlak v pneumatikách (cca 1,7 baru)
- Zkontrolujte nože, zda jsou v perfektním stavu a zda jsou správně upevněny. Tupé nože lze otočit stát se.

POZNÁMKA

Silně poškozené nebo ohnuté nože je třeba vyměnit za nové.

⚠ WARNUNG

Spusťte stroj pouze tehdy, jsou-li všechny nože správně zasunuty a upevněny. Také se ujistěte, že jsou všechny stráže na svém místě a v Jsou ochranné polohy.

13.2 Síťové připojení

Stroj smí být provozován pouze na obvodech se zbytkovým proudem 30 mA.

Připojte stroj k elektrické síti:

- Síťové napětí 230 V (50 Hz)
- Síťová pojistka pomalá 16A
- Na z Připojovací vedení musí A Lze použít průřez kabelu nejméně 2,5 mm². Musí delší Napájecí vedení z Elektrikáři být odhodlaný. Viz také ... BEZPEČNOSTNÍ POKYNY / Elektrický Zabezpečení (9.4)

Připojovací kabely položte tak, aby při práci nemohly být poškozeny.

Připojovací kabely vpředu Teplo, agresivní Chraňte tekutiny a ostré hrany.

Nevytahujte zástrčku ze zásuvky za propojovací kabel.

13.3 Vypínač

⚠ WARNUNG

Nepoužívejte stroj, u kterého nelze hlavní vypínač zapnout a vypnout. Poškozené spínače musí být okamžitě opraveny nebo vyměněny kvalifikovanými elektrikáři.

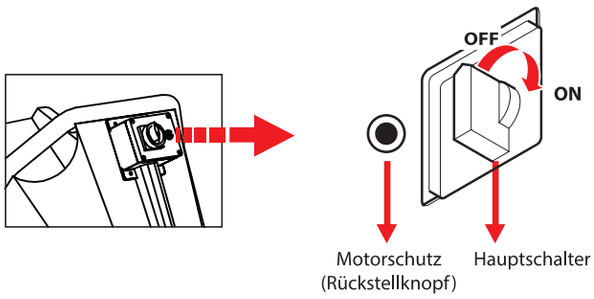

zapnout

Otočte červený spínač doprava a přepněte jej do polohy ON.

Vypnout

Nastavte červený spínač svisle a přesuňte jej do polohy VYPNUTO.

Ochrana motoru

Motor je vybaven jističem a při přetížení se automaticky vypne. Motor se znovu rozběhne, až když je tlačítko reset (ochrana motoru) aktivně stisknuto po krátké době vychladnutí.

1. Stiskněte černé resetovací tlačítko (ochrana motoru).

2. Hlavní vypínač přepněte do polohy ON a znovu jej zapněte.

POZORNOST!

Nožový buben běží na krátkou dobu díky setrvačníku! POZORNOST! Čekáte?

vždy, na

Před opětovným zapnutím stroje se buben nože zastaví.

13.4 Provozní režim

Před každým použitím zkontrolujte stroj:

- Uvolněné šrouby a matice, všechny šrouby musí být utaženy
- správná instalace vypouštěcího skluzu a přívodní nálevky
- Poškozená gumová klapka v zásobníku, v případě potřeby ji vyměňte
- správně nainstalovaná ochranná zařízení a jejich ochranná poloha
- viditelné poškození (praskliny, řezy apod.) na propojovacích kabelech (poškozené kabely a vadná izolace musí být vyměněny)
- Praskliny v pláštích a / nebo volné svary
- Poškození nebo zlomení rotoru

Používejte těsně přiléhající oděv a osobní ochranné prostředky (OOP)

- Vždy pracujte na stabilním a rovném povrchu. Zajistěte stroj proti neúmyslnému odvalení (zakládací klíny). Nepoužívejte stroj, je-li na svahu.
- Nepoužívejte stroj bez nainstalovaných dvou kol a opěrné patky.
- Pracovní poloha je na straně podávacího zásobníku stroje. Nikdy nestůjte v oblasti skluzu.
- Nikdy nepoužívejte ke stříhání výstřižek schody nebo jiné vyvýšeniny v nálevce vyplnit.
- Nikdy nesahejte do zasouvacích nebo vyhazovacích otvorů.
- Tvář a tělo držte dále od vstupního otvoru. **Udržujte dobrou vzdálenost!**
- Nedávejte ruce, jiné části těla nebo oděv do násypky nebo skluzu nebo do blízkosti jiných pohyblivých částí.
- **Pozornost!** Při sekání dodržujte bezpečnou vzdálenost, příliš se neopírejte. Delší nasekaný materiál, který vyčnívá z násypky, se může při nasunutí noži zachytit zpět.
- Před spuštěním motoru se ujistěte, že v zásobníku nejsou žádné zbytky nasekaných zbytků.
- Stroj by nikdy neměl být v provozu

Nakloňte motor.

- Při nakládání dbejte na to, aby se do násypky nedostaly žádné cizí předměty, jako jsou hřebíky, dráty, kameny apod.

V případě zácpy:

Vypněte motor otočením hlavního vypínače do polohy OFF a odpojením přívodního vedení.

- Přes v nálevce ležící nasekaný materiál Sejměte pouze při vypnutém motoru a nožovém bubnu v klidu. K odstranění použijte pouze jinou větev nebo kousek dřeva.

- V případě zablokování při vysunutí a vysunutí stroje, neobvyklém hluku nebo vibracích okamžitě vypněte motor, odpojte přívodní vedení a vyčkejte, až se nástroje zastaví. Poruchy musí být odstraněny okamžitě.

- Nikdy neopouštějte běžící stroj.
- **Při výměně nožů a protikusového nože vypněte motor a odpojte přívodní vedení. Po jedné hodině používání zkontrolujte, zda jsou všechny šrouby a matice dotaženy.**

- Opravy smí provádět pouze autorizované servisní středisko nebo náš servisní tým.

POZORNOST!

Nože se nezastaví ihned po vypnutí. Před zahájením opravy nebo údržby vyčkejte na všechny součásti stroje

do klidu

přišel.

13.5 Co lze sekat?

JA Organický odpad ze zahrady, jako jsou živé ploty a stromy, keře, keře a větve do max. Ø 80 mm.

NEIN Kameny, kořeny s půdou, sklo, zbytky textilie, plastové a kovové části, potravinářský odpad.

13.6 Poznámky k sekání Ujistěte se, že je sekaný materiál

SUCHÝ! Nasekaný materiál je příliš vlhký

vede

nevyhnutelně vede k zácpě a časově náročnému čištění nebo údržbě.

ruce vždy vpředu A- a

Držte vypouštěcí otvory pryč!

Větve do Ø 80 mm, větve, keře nebo zelený odpad lze sekat.

POZORNOST!

Jakmile je motor v chodu, nože se pohybují a vše, co se přivádí do násypky, je nevyhnutelně nasekané.

Nasekaný materiál (větve, větvičky atd.) Vložte do násypky. Jakmile stroj uchopí větve, okamžitě nasekaný materiál uvolněte. Větve se načítají automaticky (automatický posuv). **Zavádějte silné dávky v dávkách!** Ujistěte se, že otáčky motoru jsou udržovány.

Nejprve odřízněte boční větve větší než 3 cm a vložte je samostatně.

Sekaný materiál vyčnívající ze stroje se může při podávání do stroje otáčet. Proto dodržujte bezpečnou vzdálenost od stroje.

POZNÁMKA

Tvrdost větví, které se mají sekat, závisí mimo jiné na druhu dřeva, době mezi řezáním a sekáním a na suchosti větví. Optimálních výsledků se dosáhne, pokud se větve sekají krátce po řezání.

- Tenké a dlouhé keře nebo větve jsou velmi rychle vtaženy. Z tohoto důvodu můžete tento skartovaný materiál pustit velmi rychle.
- Nasekaný materiál s vysokým obsahem vody zpracovávejte střídavě s dřevnatým materiálem, abyste zabránili zablokování stroje.
- **Řezací jednotka přivádí nasekaný materiál do značné míry nezávisle.**
- Viz maximální průměr větve, která má být zpracována, viz ... SPECIFIKACE (5.). V závislosti na typu a čerstvosti se může maximální průměr větve snížit.

- Pokud je žací jednotka zablokovaná, okamžitě motor vypněte, aby nedošlo k přetížení motoru. Odpojte napájecí vedení a odstraňte poruchu!

Když přerušíte sekání, dejte stroji dostatek času na „čisté otáčení“. Tím se zabrání potížím při spuštění při příštím sekání.

14. ÚDRŽBA

A pravidelná údržba prodloužena
Životnost stroje a zajištění bezproblémového provozu.

Všechny osoby, které na stroji provádějí čištění, údržbu a opravy, musí být odborně způsobilé a odpovídajícím způsobem vyškoleny. Musíte si být vědomi všech nebezpečí a rizik spojených se strojem. Další práce, které nejsou popsány v tomto návodu k obsluze, smí provádět pouze odborný servis LUMAG nebo autorizovaný odborný servis.

⚠ WARNUNG

Údržba, Údržba a Úklidové práce jsou pouze na motor vypnut, více odděleně přívodní vedení a stacionární nástroj. Totéž platí, pokud je napájecí vedení poškozené, odříznuté nebo zamotané.

Při práci v oblasti nože používejte ochranné rukavice! Neprovádějte údržbu v blízkosti otevřeného ohně. Nebezpečí požáru! Práce na internetu

Zařízení může pouze elektrický z Elektrikáři odneseno stát se

14.1 Údržba

1. Před zahájením údržby:

Vypněte motor a vytáhněte síťovou zástrčku. Tím se zabrání neúmyslnému spuštění.

POZORNOST!
Nože se nezastaví ihned po vypnutí. Před zahájením opravy nebo údržby vyčkejte na všechny součásti stroje do klidu přišel.

2. Po údržbě nebo opravě vyjměte nářadí a klíč.

3. Zkontrolujte celkový stav stroje.
Stroj je v
Práce vystavené vibracím. Proto musí být po několika hodinách vždy zkontrolována těsnost všech šroubových spojů, v případě potřeby je dotáhněte),

4. Zásobník a nůž musí být pečlivě udržovány, aby nedošlo k poškození a zranění.

5. Dbejte na bezpečný provozní stav stroje,
zejména větrací štěrbiny
udržujte motor čistý a čistý.

6. Po každém použití musí být odstraněny nečistoty a nasekaný materiál, který se na stroji nahromadil. Aby se zabránilo přehřátí motoru, musí být větrací štěrbiny udržovány volné a čisté. K lehkému naolejování všech pohyblivých částí použijte komerčně dostupný víceúčelový olej.

8. Používejte pouze originální díly. Jiné části mohou způsobit nepředvídatelné poškození a zranění.

9. Po opravách a údržbě řádně nasaďte a zkontrolujte ochranné kryty na stroji.

K čištění stroje nikdy nepoužívejte tlakovou podložku. Voda může vniknout do úzkých štěrbin a poškodit vřetena, kladky, ložiska a motor. Použití vysokotlakého čističe vede ke zkrácení životnosti a použitelnosti.

14.2 Upevňovací šrouby

Na **každý 1 hodina provozu** všechny upevňovací šrouby
na firma Sedadlo
šek, možná. následovat, zejména
upevňovací šrouby podavače, skluzu a nože.

14.3 Hlavní vypínač

Funkce hlavního vypínače **před každým spuštěním** a na
všichni se starají a
Zkontrolujte údržbářské práce.

14.4 Drtič na mazací bubny

Olejové a mastné části a použité oleje zlikvidujte v souladu s právními předpisy.

Ložiska nožového bubnu na obou stranách mazacích bradavek podle každé z nich **25 provozních hodin** a po každém čištění namažte mazací pistolí.

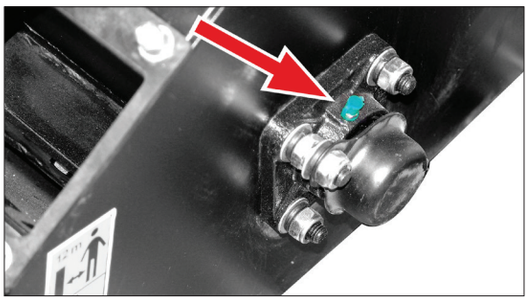

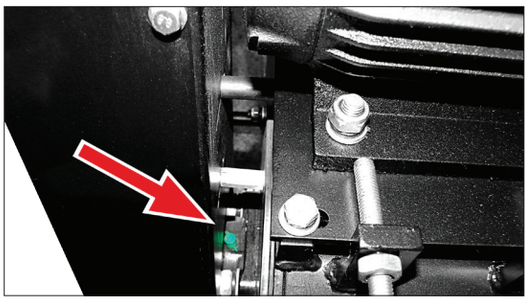

Druhá mazací hlavice je umístěna za krytem klínového řemene. Povolte 4 upevňovací šrouby na krytu řemenu a sejměte kryt.

1. Vyčistěte mazací hlavice hadrem.

2. Umístěte mazací pistoli za sebou na všechny bradavky a pumpujte do mazacího tuku.
3. Přebytečný tuk setřete.

Na mazání je z Ochrana klínových řemenů znovu správně připojit.

ÚDRŽBA

14.5 Gumová ochranná klapka

Gumová ochranná klapka **vpředu** **každý**
Instalace a na všichni se starají a
Zkontrolujte opotřebení při údržbě, v případě potřeby je vyměňte.

14,6 nožů

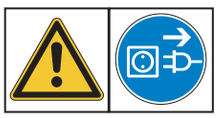

Vypněte motor otočením hlavního vypínače do polohy OFF a odpojením přívodního vedení.

Používejte ochranné rukavice!

Nože jsou však tupé

- sekací zvuk zní neohrabaně.
- rychlost sekání se výrazně snížila.

- hnací řemen - přes napětí - proklouzne.

Asi po 30 - 50 provozních hodin jsou řezné hrany nožů
v normální
Provozní podmínky byly otupené.

Oba nože bubnu mají dva břity, a proto je lze jednou otočit.

Pevný protikusový nůž lze jednou otočit.

Pultový nůž pomocí tloušťkoměru
nastavena na řeznou mezeru 0,5 mm. Potom rovnoměrně dotáhněte upevňovací šrouby.

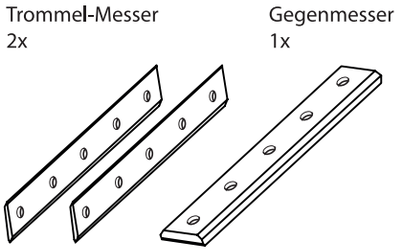

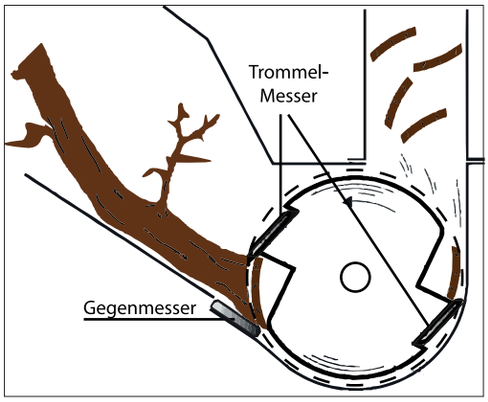

Bubnová sekačka

Tupé nože lze otáčet. Poškozené nože (prasklé, vyražené, silně ohnuté nebo jinak poškozené) musí být okamžitě vyměněny.

Pokud nejsou nože úplně zasunuty, nesmí být stroj uveden do provozu!

Pro **Všechno** **náhradní díly** **muset**
Používají se původní verze výrobce.

14,7 klínové řemeny

Dva klínové řemeny **před každým spuštěním** zkontrolovat jejich stav.

Při výměně klínového řemene je nutné vždy vyměnit oba klínové řemeny.

1. Sejměte kryt řemene.
2. Pokud klínové řemeny vykazují opotřebení, je třeba je vyměnit.

Klínové řemeny musí být umístěny volně. Pokud jsou přitlačeny na klínovou řemenici, existuje nebezpečí, že se po krátké době poškodí a roztrhnou.

Klínové řemeny musí být předpnuty tak, aby mohly být ve středu protlačeny tlakem palce cca 8-10 mm.

Typ klínového řemene:

2 kusy, popruh 13x865 Li

Napněte klínový řemen

Pravidelně kontrolujte napnutí klínového řemene. Uvolněný řemen snižuje otáčky motoru. Klínový řemen je správně napnutý, když je možné jej posouvat o cca 8-10 mm.

1. Sejměte kryt řemene.
2. Zkontrolujte napnutí řemenu. Pokud klínový řemen dává více než 10-15 mm (tlak palce), napněte jej.
3. Povolte čtyři šrouby na motoru pro opětovné napnutí.
4. Pohybujte motorem, dokud nebudete moci klínový řemen posunout o 8-10 mm.
5. Ujistěte se, že hnací řemenice a řemenice motoru jsou vyrovnány.
6. Utáhněte šrouby na motoru znovu.
7. Nasaďte zpět kryt řemene.

Vyměňte klínový řemen

Řemeny, které jsou příliš dlouhé, poškozené nebo opotřebované, vždy vyměňte za nové originální klínové řemeny.

1. Sejměte kryt řemene.
2. Povolte čtyři šrouby na motoru.
4. Pohybujte motorem, dokud klínový řemen nelze snadno vyjmout.
5. Nasaďte nový klínový řemen.
6. Napněte klínový řemen a pohybujte motorem, dokud jej nebudete moci protlačit o 8-10 mm.
7. Ujistěte se, že řemenice hnacího řemenu a řemenice motoru jsou vyrovnány.
8. Utáhněte šrouby na motoru znovu.
9. Namontujte zpět kryt řemenu.

POZNÁMKA

Napínací šroub lze také použít pro jemné seřízení a napnutí klínového řemene, pokud je na stroji nainstalován.

Pouze stroj v provozu brát, když všechna ochranná a bezpečnostní zařízení v Ochranná poloha připojena a jsou funkční.

14.8 Čištění

Stroj pravidelně čistěte, aby byla zajištěna optimální funkce.

Hromadění nečistot (Řízek, Zbývající dřevo, Prach, přilnavý zelený list atd.) Uvnitř stroje musí být odstraněny. K odstranění této nečistoty použijte měkký kartáč nebo vysavač

Z podvozku odstraňte nečistoty suchým hadříkem. Při čištění nikdy nemiřte vodou na ložiska nebo motor.

POZORNOST!

Na ložisko, motor, spoje a vedení nesmí směřovat žádný přímý proud vody. Voda se může dostat do elektroniky a sekačky bubnu a způsobit značné škody.

Po očištění namažte nebo namažte všechna mazací místa a nechte stroj krátce běžet tak, aby pronikající voda byla znovu vytlačena.

ÚDRŽBA

14.9 Plán údržby

Následující práce musí být prováděny podle potřeby nebo pravidelně:

udrzba	Před každým použitím	Po každém použití	Po každých 1 BTS	Po prvních 5 BTS *	Všech 25 BTS *	Každých 30–50 BTS *	Každých 100 BTS *	Pokud je potřeba	Každou sezónu
Zkontrolujte stroj	■								
Zkontrolujte hlavní vypínač	■								
Zkontrolujte ochranná zařízení a gumovou ochrannou klapku	■								
Zkontrolujte upevňovací šrouby, v případě potřeby je utáhněte			■						
Vyčistěte stroj		■							
Zkontrolujte klínový řemen	■								
Zkontrolujte nůž	■								
Vyměňte nůž						■ [1]			
Mazací buben chopper					■				

***BTS = provozní hodiny**
[1] za normálních provozních podmínek

DOPRAVA / SKLADOVÁNÍ

15. DOPRAVA

Uchopte a přesuňte stroj za přepravní rukojeti zasouvací pomůcky.

⚠ WARNUNG

Před přepravou nebo před změnou umístění nebo parkování v interiéru:

- Vždy vypněte motor stroje a nechte jej vychladnout, abyste předešli popálení a vyloučili nebezpečí požáru.
- Odpojte stroj od napájení tahem za zástrčku.
- Uchopte stroj za přepravní rukojeť, nakloňte jej zpět a posuňte.
- Při přepravě na vozidle stroj řádně vymažte.

POZNÁMKA

Stroj přepravujte pouze ve svislé poloze!

16. SKLADOVÁNÍ

Skladujte stroj na měsíc nebo déle.

- Nasekaný materiál, nečistoty a usazeniny z motoru a stroje důkladně odstraňte. Vyčistěte motor hadrem. **Vyvarujte se nárazu silným proudem vody (např. Vysokotlaký čistič) nebo tekoucí vodou, protože voda by se mohla dostat do ložisek a větracích štěrbin a vést k poruchám.**
- Vše pohybující se sdílet s jeden ošetřit ekologický olej (**nepoužívejte tuk!)** a krátce uveďte stroj do provozu (nechte jej běžet 1-2 minuty).
- Opotřebované nebo poškozené díly musí být vyměněny. Ujistěte se, že jsou dotaženy všechny šroubové spoje.
- Zakrývejte stroj a motor, abyste je chránili před prachem, a skladujte je na suchém a čistém místě, které je pro děti nepřístupné.
- Zajistěte stroj proti samovolnému pohybu a neoprávněnému použití (klíny klínu). Stroj nesmí být skladován venku.

17. ŘEŠENÍ PROBLÉMŮ

Dodržujte bezpečnostní pokyny!
Poruchy na stroji nebo motoru, které vyžadují velký zásah, nechte vždy odstranit v odborném servisu LUMAG nebo v autorizovaném odborném servisu. V případě nesprávného zásahu záruka zaniká.

Před řešením problémů
- Vypněte stroj
- Počkejte, až vrtulník zastaví
- Odpojte napájecí vedení (vytáhněte zástrčku)

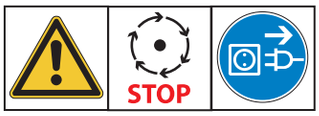

Porucha	Příčina	lék
Motor se nespouští	Chybí síťové napětí	Zkontrolujte ochranu
	Vadný připojovací kabel	Nechte propojovací kabel zkontrolovat kvalifikovanými elektrikáři
Motor bzučí, ale nenastartuje	Nůžový buben zablokován	Vypněte stroj, vytáhněte síťovou zástrčku a vyčistěte vnitřek stroje
Motor je poddimenzovaný	Větrací štěrbiny na motoru jsou špinavé	Udržujte ventilační otvory volné a čisté
	Stroj je přetížen	Snížit přívod materiálu, max. Všimněte si větví!
	Stroj je zablokován	Důkladně vyčistěte vnitřek stroje
Stroj se rozběhne, ale zablokuje se při nízkém zatížení a vypne se pomocí ochranného spínače motoru	Připojovací kabel je příliš dlouhý nebo příliš malý průřez. Zásuvka je příliš daleko od hlavního připojení a průřez připojovacího kabelu je příliš malý.	Spojovací vedení alespoň Použijte průřez 2,5 mm² a nechte jej určit kvalifikovaným elektrikářem pro delší přívodní vedení.
Snížení řezného výkonu nebo snížení	Nože jsou tupé	Otočte nebo vyměňte nůž
	Counter nůž je opotřebovaný	Otočte protikusem nebo vyměňte
	Kluzy na klínový řemen	Napněte klínový řemen.
Nasekaný materiál není automaticky nasáván	Nože jsou tupé	Otočte nebo vyměňte nůž
Nadměrné vibrace	Nože, šrouby, matice nebo jiné části jsou volné	Okamžitě zastavte motor! Zkontrolujte těsnost všech matic a šroubů, vyměňte poškozené díly, upravte napnutí klínového řemene.

Pokud tato opatření neodstraní chybu nebo pokud se vyskytnou chyby, které zde nejsou uvedeny, nechejte stroj zkontrolovat odborníkem.

18. ZÁRUKA / ZÁRUKA, SERVIS

ZÁRUKA

Na na stroj je poskytována zákonná záruční doba. Případné závady, které lze prokázat v důsledku materiálních nebo montážních chyb, musí být neprodleně nahlášeny prodejci. Doklad o koupi stroje musí být předložen při předložení záruky předložením faktury a potvrzení.

Záruka se nevztahuje na díly, pokud vznikly vady způsobené přirozeným opotřebením, vlivy teploty a počasí, jakož i vady způsobené nedbalou instalací, špatným připojením, nesprávnou směsí paliva / paliva, instalací, provozem, údržbou, mazáním nebo násilím.

Kromě toho je poškození způsobeno nevhodným nesprávným použitím stroje, například
nesprávné změny nebo
odpovědný Opravy
majitele nebo třetích osob, ale také v případě úmyslného přetížení stroje, není poskytována žádná záruka.

Opotřebitelné díly s omezenou životností (např.
Klínové řemeny, Spojka, Škrticí kabel,
Zapalovací svíčka, vzduchový filtr, baterie, čepele, hadice, kola, nářadí a další pomůcky), jakož i veškeré seřizovací a seřizovací práce jsou ze záruky vyloučeny.

ZÁRUKA

LUMAG zaručuje dokonalou kvalitu a převzetí
nepoškozený z právní
Záruka, v případě z materiálu nebo
Záruka výrobních vad. Záruka na výrobky LUMAG je
v výhradně
soukromé použití po dobu 24 měsíců, pro komerční nebo profesionální použití nebo použití nebo k pronájmu; 12 měsíců od data dodání. Záruční nároky musí kupující vždy prokázat originálním dokladem o koupi. Jejich kopie musí být přiložena k žádosti o záruku. Adresa kupujícího a typ stroje musí být jasně rozpoznatelné pro profesionální nebo komerční použití. Bez původního dokladu o prodeji můžeme opravu provést pouze za úplatu

Běžet.
Neposílejte nám prosím žádný stroj zpět bez SERVISNÍHO ČÍSLA, které jste obdrželi od našeho servisního oddělení. Pokud dostaneme nevyžádané stroje, nemůžeme je přijmout a zpracovat. Chcete-li požádat o číslo služby, kontaktujte náš servisní tým na adrese:

info@lumag-maschinen.de

Aby bylo zajištěno rychlé přidělení, jasně označte přepravní krabici číslem SERVISNÍ ČÍSLO.

Záruční práce jsou prováděny výhradně v našem servisním servisu LUMAG. Vady, které se vyskytnou během záruční doby v důsledku materiálních nebo výrobních vad, musí být odstraněny za předpokladu, že vznikly navzdory správnému provozu a péči o stroj. Vyhrazujeme si právo provést dvě opravy, pokud dojde ke stejné chybě. Pokud náprava selže nebo je nemožná, lze stroj vyměnit za rovnocenné zařízení. Pokud je výměna neúspěšná nebo nemožná, existuje možnost změny.

Normálnější Mít na sobě, přirozené stárnutí,
Záruka se nevztahuje na nesprávné použití a čištění, údržbu a seřizování (např. Řezací zařízení, vzduchový a palivový filtr, zapalovací svíčka a zpětný startér, hnací řemen, pneumatika apod.). Některé součásti podléhají provozním a provozním podmínkám, včetně

zamýšlené použití, jeden
normální opotřebení a může být nutné jej včas vyměnit.

SLUŽBY ZÁKAZNÍKŮM

V případě technických otázek, informací o našich výrobcích a objednání náhradních dílů je náš servisní tým k dispozici následujícím způsobem:

Servisní doba: pondělí až čtvrtek od
7:30 - 12:00 a 1:00 - 17:00, pátek od
19:30 do 12:30.
Telefon: +49 / (0) 8571/92 556-0
Fax: +49 / (0) 8571/92 556-19
E-mailem: info@lumag-maschinen.de

19. PROHLÁŠENÍ O SHODĚ CE

Podle ustanovení pokynů ES

Směrnice o strojních zařízeních 2006/42 / EG EMC
Směrnice 2014/30 / EU

vysvětluje společnost

LUMAG GmbH Robert-Bosch-Ring 3
D-84375 Kirchdorf / Inn Telefon: +49 / (0) 8571/92 556-0 Fax: +49 / (0) 8571/92 556-19

že produkt

Označení: Elektrický zahradní drtič Typové označení: RAMBO-HC10E

odpovídá základním požadavkům na ochranu podle výše uvedených pokynů ES. Shoda je založena na následujících normách:

EN ISO 12100: 2010
Bezpečnost strojů - Obecné zásady návrhu - Posouzení rizik a snižování rizik

EN 60204-1: 2006 / A1: 2009
Bezpečnost strojů - Elektrická zařízení strojů - Část 1: Obecné požadavky

EN 55014-1: 2006 / A2: 2011
Elektromagnetická kompatibilita - Požadavky na domácí spotřebiče, elektrické nářadí a podobné elektrické spotřebiče - Část 1: Rušení emisí

EN 55014-2: 2015
Elektromagnetická kompatibilita - Požadavky na domácí spotřebiče, elektrické nářadí a podobné elektrické spotřebiče - Část 2: Imunita

EN 61000-3-2: 2014
Elektromagnetická kompatibilita (EMC) - Část 3-2: Limity - Limity pro harmonické proudy (vstupní proud zařízení <= 16 A na vodič)

EN 61000-3-11: 2000
Elektromagnetická kompatibilita (EMC) - Část 3-11: Limity; Omezení změn napětí, kolísání napětí a blikání ve veřejných nízkonapěťových napájecích sítích; Zařízení a přístroje s jmenovitým proudem <= 75 A, které podléhají zvláštním podmínkám připojení

Zplnomocněný zástupce pro sestavování technických dokumentů: Gabriele Denk

Prohlášení o shodě se vztahuje pouze na stroj ve stavu, ve kterém bylo uvedeno na trh; Části, které byly koncovým uživatelem dodatečně vybaveny a / nebo zásahy provedené následně, se neberou v úvahu.

Kirchdorf, 10. března 2017 Christopher Weißenhorner, generální ředitel

Místo a datum

Uvedení na trh, zplnomocněný zástupce

podpis

20. KOMPONENTY STROJE

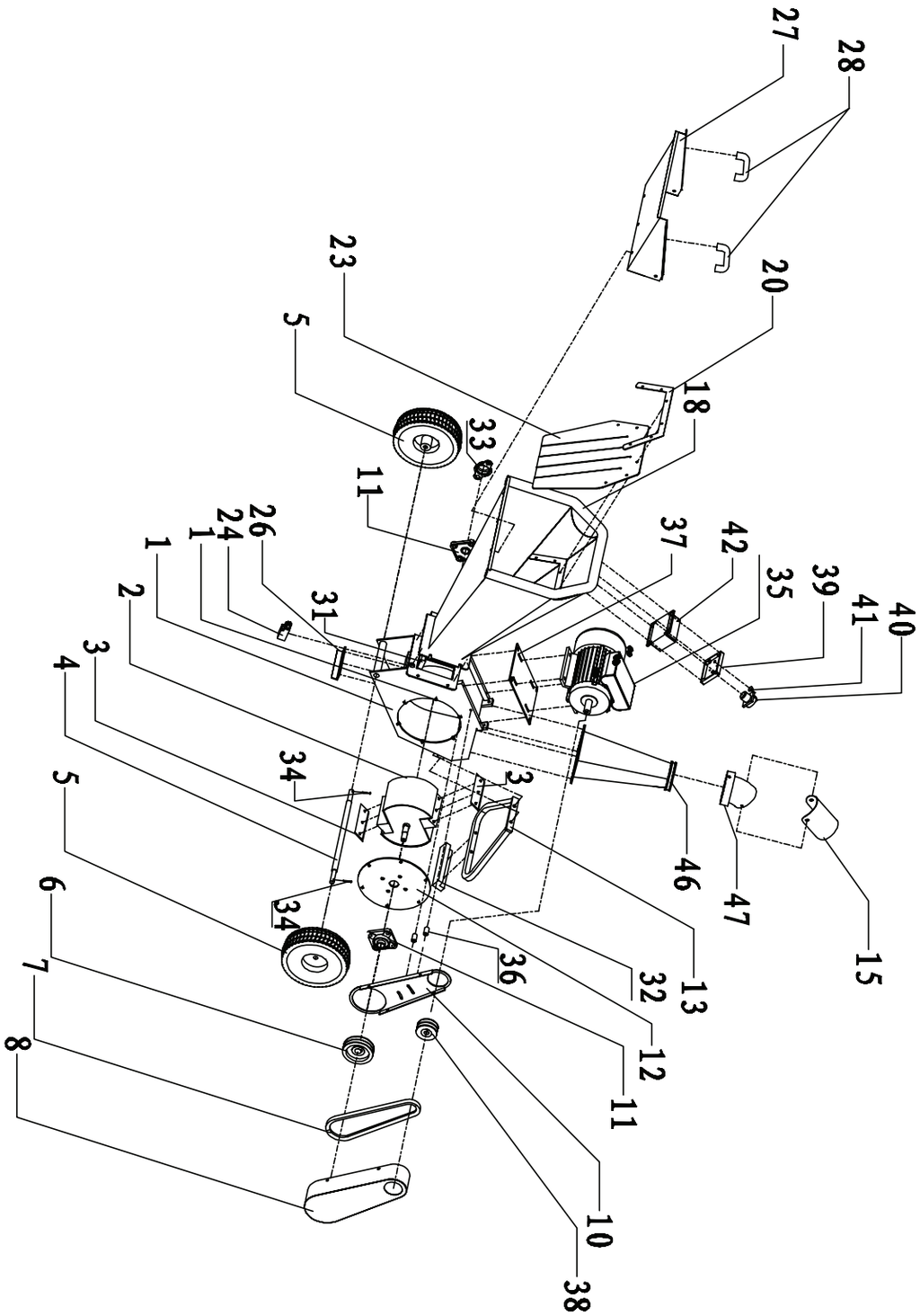

POZNÁMKA

LUMAG GmbH

Robert-Bosch-Ring 3 D-84375

Kirchdorf am Inn Telefon: +49 (0) 85

71/92 556 - 0 Fax: +49 (0) 85 71/92 556

- 19

www.lumag-maschinen.de Verze:

03/2017 - RAMBOHC10E