Jímka kruhová ležatá – SAMONOSNÁ

Typ: KLm/3,5

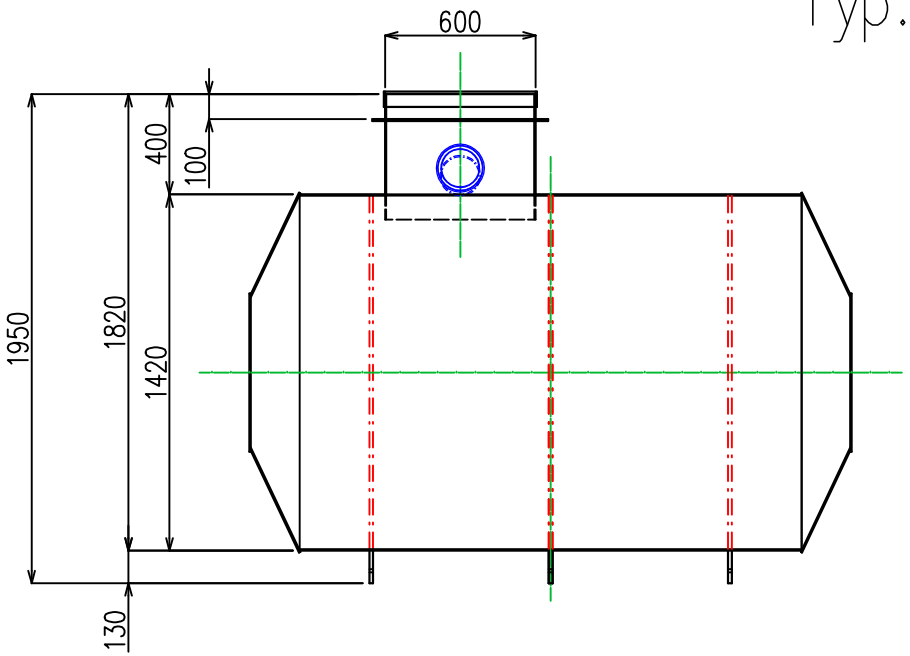

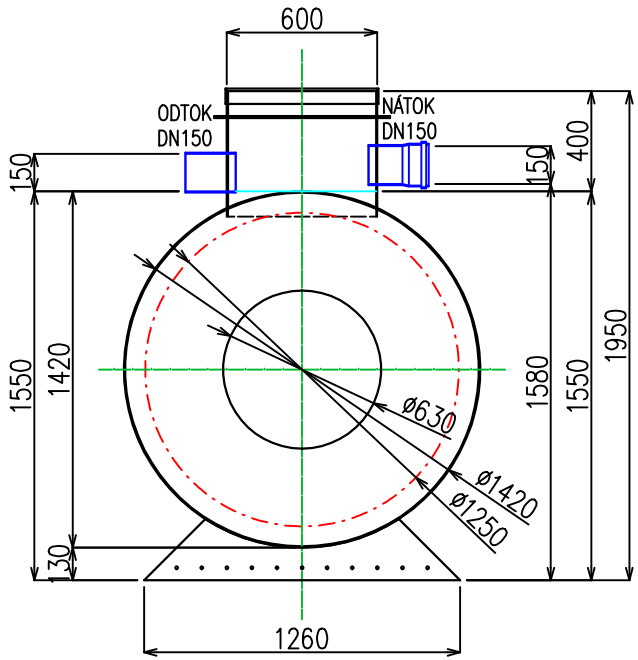

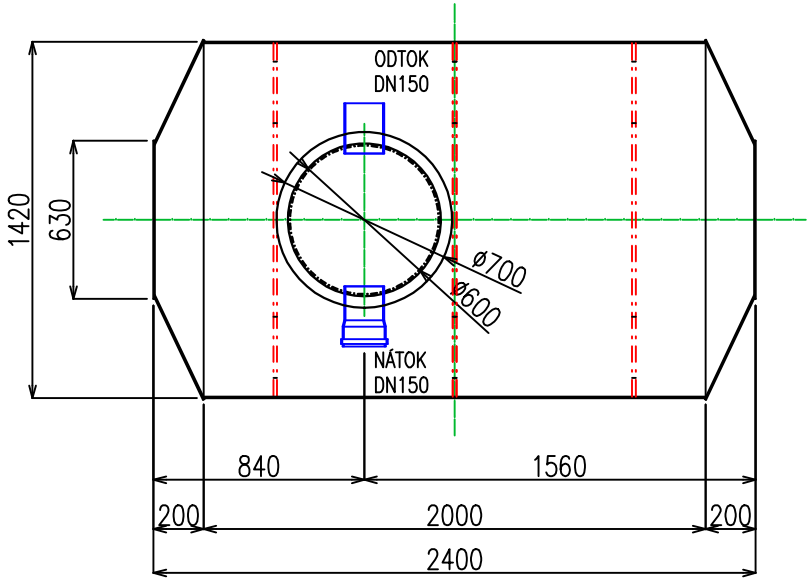

POZNÁMKY:

- Samonosná
- S umístěním mimo pojezdový terén
- Příprava pro armatury v případě výskytu spodní vody
- Objem 3,5 m3
- Hmotnost 115 kg

EKO Pardubice s.r.o.		
Kreslil: Jan Malý	Datum: 01.01.2025	EKO PARDUBICE
Jímka kruhová ležatá–Samonosná	Verze: 1	
KLm/3,5	List: 1/1	