WECCO

WZ03/xxx (650, 750, 850)

Podlahový žlab

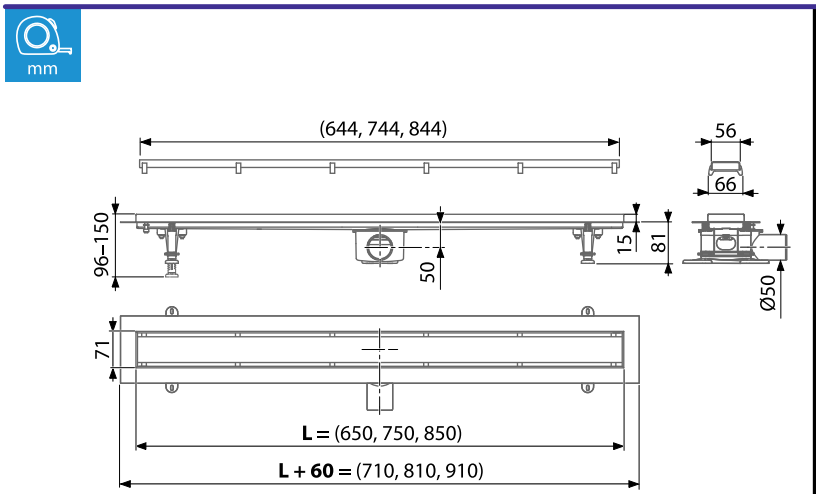

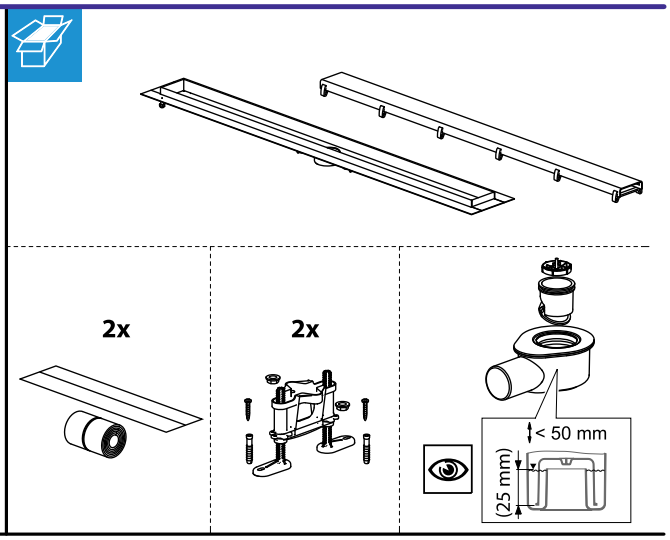

1

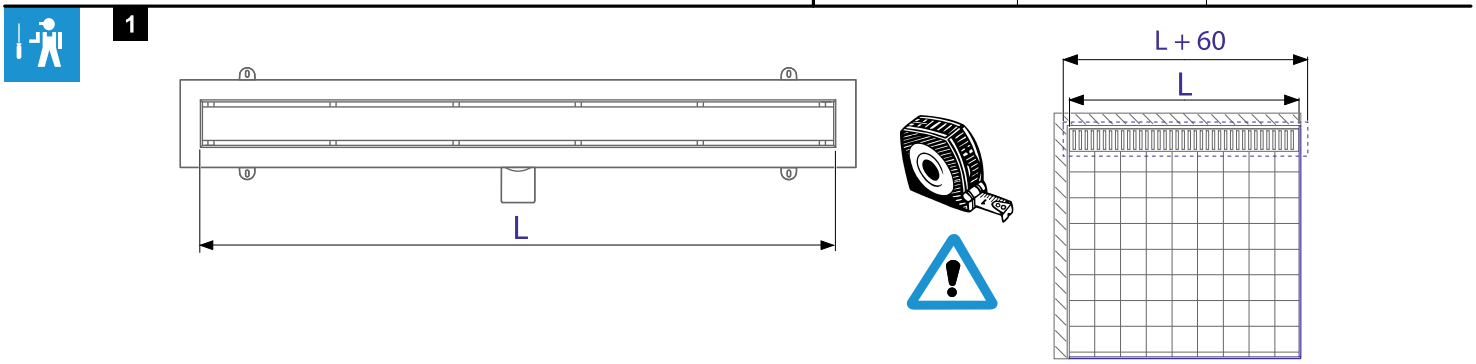

2

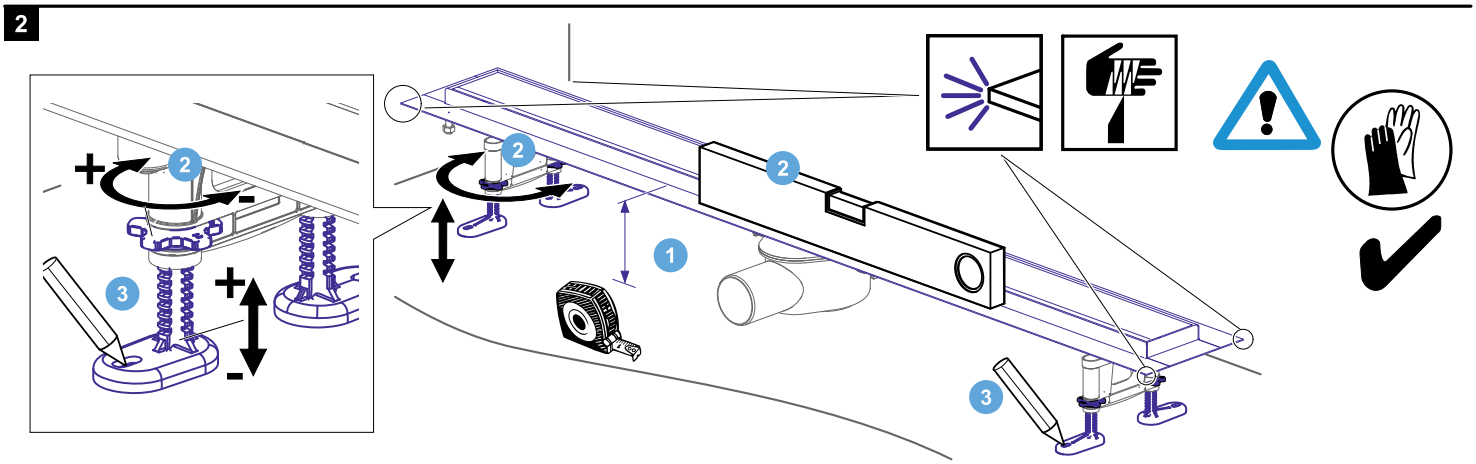

3

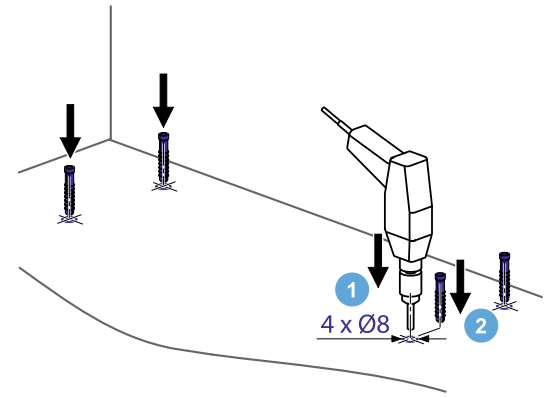

4

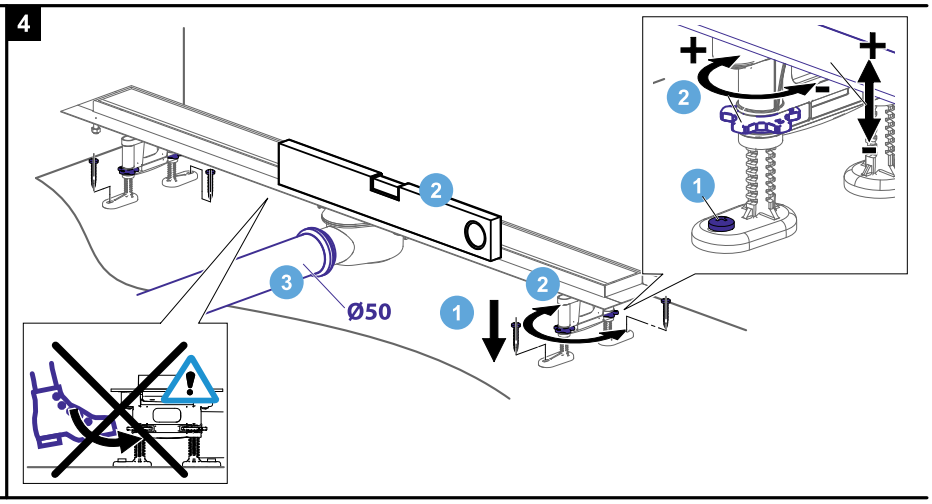

WECCO

5

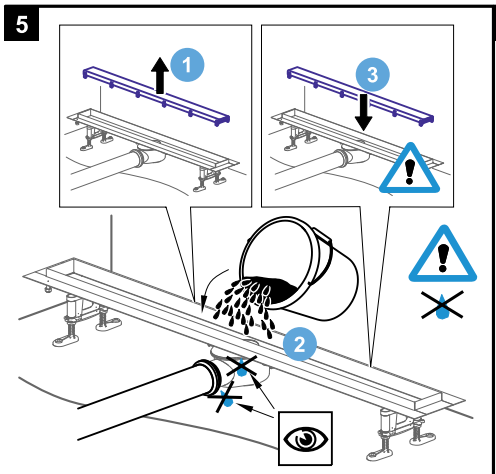

6

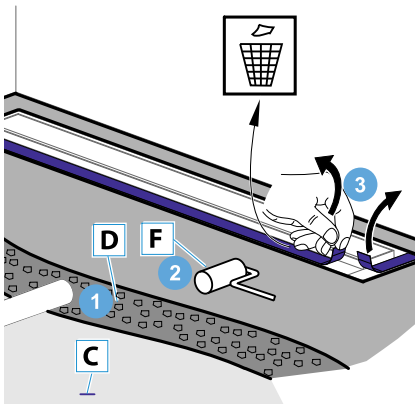

7

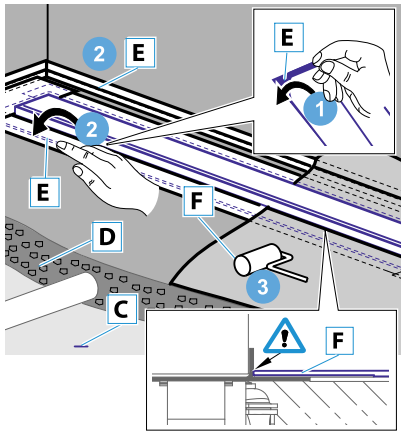

8

CZ
A - Podlahový žlab
B - Sifon
C - Podkladní beton
D - Vrchní beton
E - Hydroizolační páska
F - Hydroizolační hmota
G - Lepidlo
H - Dlažba
I - Flexibilní výplň

SK
A - Podlahový žľab
B - Sifón
C - Podkladový betón
D - Vrchný betón
E - Hydroizolačná páska
F - Hydroizolačná hmota
G - Lepidlo
H - Dlažba
I - Flexibilná náplň

EN
A - Shower drain
B - Trap
C - Flooring concrete
D - Top concrete
E - Hydroisolation wrapper / -band/
F - Hydroisolation substance
G - Glue
H - Paving
I - Flexible filler

DE
A - Duschrinne
B - Geruchsverschluss
C - Unterbeton
D - Oberbeton
E - Hydrolizolationsband
F - Hydroisolationsmasse
G - Klebstoff
H - Pflaster
I - Flexible Füllung

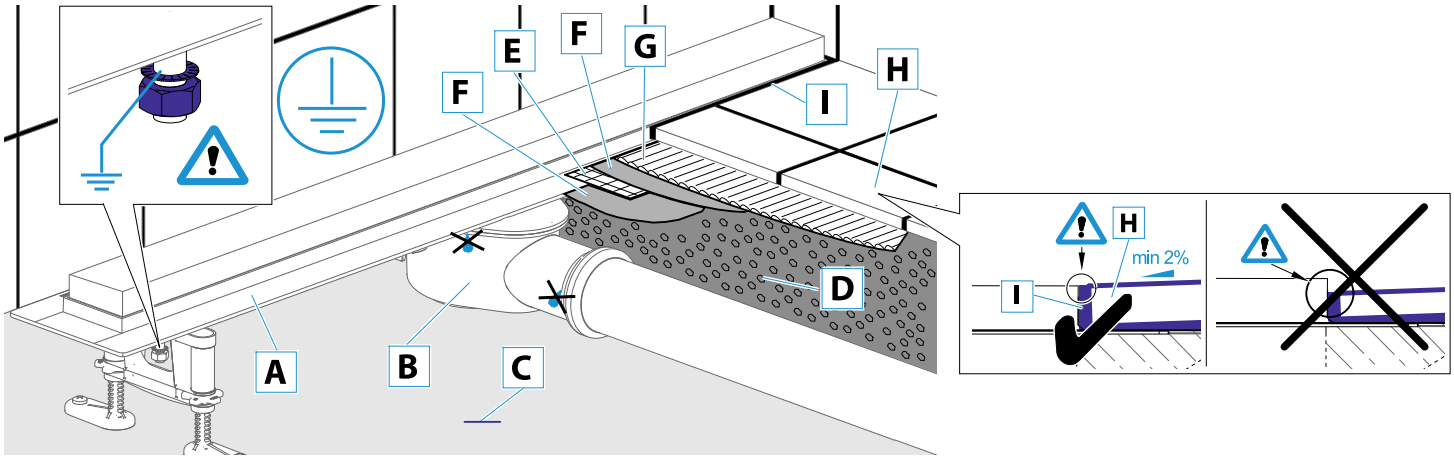

9

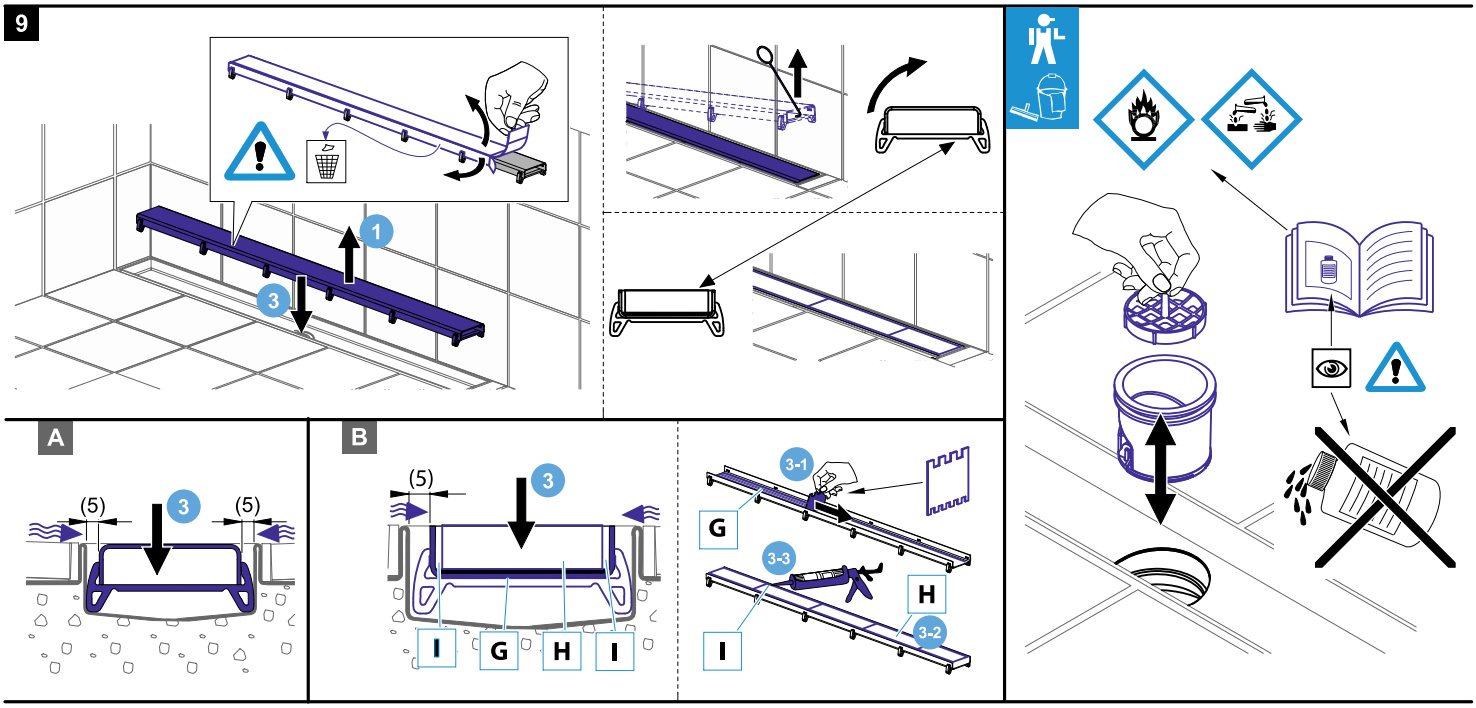

Výrobce: Alcadrain s.r.o. | Bratislavská 2846 | 690 02 Břeclav | Czech Republic | www.alcadrain.com | service@alcadrain.com | IČ: 25655809
Distributor: Stavebniny DEK a.s. | Tiskařská 10/257 | 108 00 Praha 10 - Malešice | www.dek.cz | +420 510 000 100 | IČ: 03748600

R0/04/26/NA0598