Jímka kruhová ležatá – SAMONOSNÁ

Typ: KLv/9

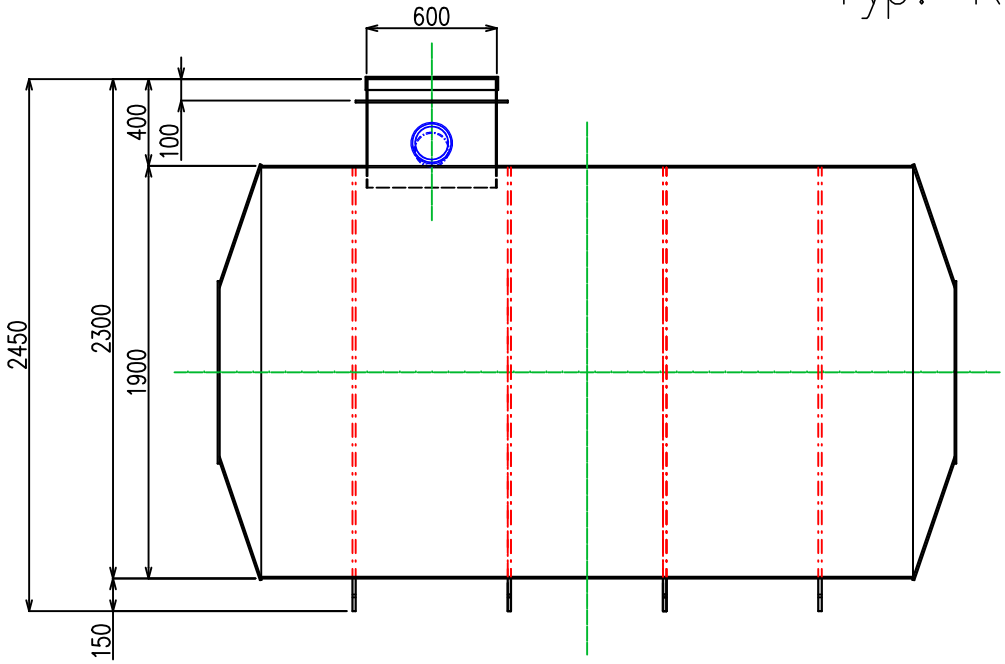

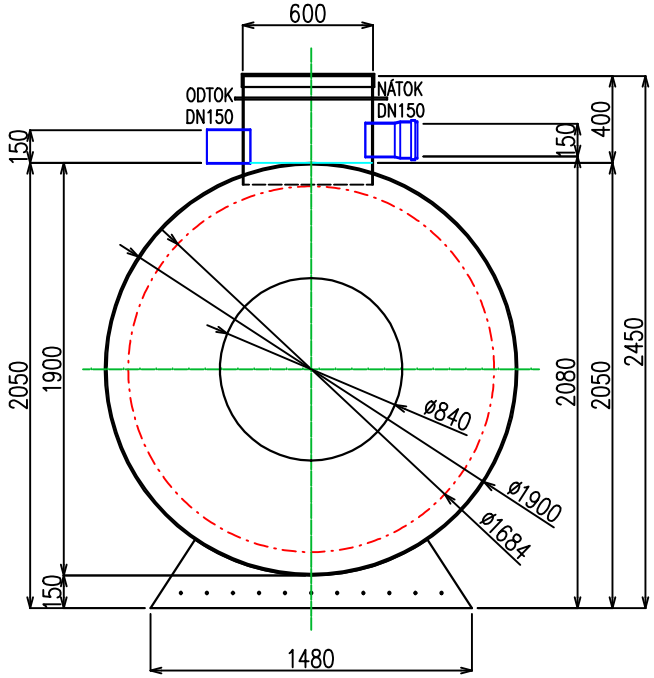

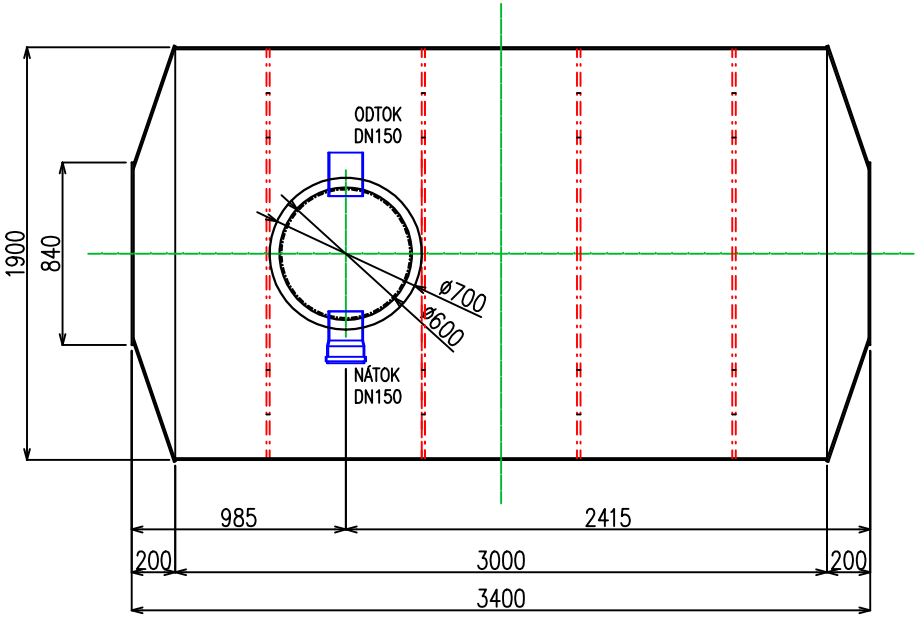

POZNÁMKY:

- Samonosná
- S umístěním mimo pojezdový terén
- Příprava pro armatury v případě výskytu spodní vody
- Objem 9 m3
- Hmotnost 278 kg

EKO Pardubice s.r.o.		
Kreslil: Jan Malý	Datum: 01.01.2025	EKO PARDUBICE
Jímka kruhová ležatá–Samonosná	Verze: 1	
KLv/9	List: 1/1	