SALUS CONTROLS

Digital Programmable Thermostat
Model: 091FLv2, 091FLRFv2

02/2021
software v2.6

EL: Σύντομες οδηγίες χρήσης
CZ: Rychlý průvodce
RU: Инструкция по монтажу, эксплуатации и паспорт изделия
EN: Quick Guide

PRODUCER:
Salus Limited
6/F, Building 20E, Phase 3,
Hong Kong Science
Park, 20 Science Park East
Avenue, Shatin,
New Territories, Hong Kong

IMPORTER:
QL CONTROLS Sp. z o.o. Sp. k.
ul. Rolna 4, 43-262 Kobielice

ПРЕДСТАВИТЕЛЬСТВО SALUS CONTROLS В РОССИИ:
ООО "Салус Рус"
115054, г. Москва,
Озерковская наб., д. 50,
стр. 1, оф. 301.

VÝHRADNÍ DISTRIBUTOR PRO ČR:
Thermo-control CZ s.r.o.
Sychrov 2, 621 00 Brno
Česká republika

PRO SR:
Thermo-control SK s.r.o.
Podunajská 31, 821 06
Bratislava, Slovensko

CE EAC

www.salus-controls.eu

Εισαγωγή
Ο 091FLv2 / 091FLRFv2 είναι ένας προγραμματιζόμενος, εβδομαδιαίος θερμοστάτης που χρησιμοποιείται για τον έλεγχο της θερμοκρασίας σε συστήματα θέρμανσης και ψύξης. Πριν την πρώτη ενεργοποίηση της συσκευής θα πρέπει να διαβάσετε προσεκτικά το παρόν εγχειρίδιο. Στον θερμοστάτη πρέπει να χρησιμοποιούνται αλκαλικές μπαταρίες AA, 1,5V. Οι μπαταρίες τοποθετούνται στον χώρο που βρίσκεται κάτω από το καπάκι. Δεν επιτρέπεται η χρήση επαναφορτιζόμενων μπαταριών.

Συμμόρφωση προϊόντος
Το προϊόν συμμορφώνεται με τις ακόλουθες οδηγίες της ΕΕ:
091FLv2: 2014/30/EU, 2014/35/EU, 2011/65/EU
091FLRFv2: 2011/65/EE, 2014/53/EE ((ᵠ)) 868.0 MHz - 868.6 MHz; < 13 dBm
Οι πλήρεις πληροφορίες είναι διαθέσιμες στην ηλεκτρονική διεύθυνση www.saluslegal.com

Ασφάλεια
Χρησιμοποιήστε σύμφωνα με τους ισχύοντες κανονισμούς της εν λόγω χώρας και της ΕΕ. Χρησιμοποιείτε τη συσκευή σύμφωνα με τον σκοπό που προορίζεται, διατηρώντας τη σε στεγνό περιβάλλον. Το προϊόν προορίζεται μόνο για εσωτερική χρήση. Η εγκατάσταση πρέπει να γίνεται από εξειδικευμένο άτομο, σύμφωνα με τους ισχύοντες κανόνες της εν λόγω χώρας και της ΕΕ.

Введение
091FLv2 / 091FLRFv2 - это программируемый, недельный терморегулятор, применяемый для контроля комнатной температуры в системах отопления и кондиционирования. Пожалуйста, внимательно прочитайте данное руководство перед использованием устройства. Используйте щелочные батареи AA, 1,5 V. Запрещается использовать аккумуляторные батареи. Вставьте батареи в контейнер, расположенный в задней части термостата.

Продукция соответствует
Компания SALUS Controls информирует, что данное оборудование соответствует Директивам:
091FLv2: 2014/30/EU, 2014/35/EU, 2011/65/EU
091FLRFv2: 2011/65/EU, 2014/53/EU ((ᵠ)) 868.0 MHz - 868.6 MHz; <13dBm
Полную информацию относительно Декларации соответствия найдете на нашем сайте: www.saluslegal.com

Информация по безопасности
Используйте согласно инструкции по эксплуатации, а также правилам, действующим в ЕС. Это устройство должно устанавливаться компетентным специалистом. Применяйте согласно назначению и только внутри помещений.

Úvod
091FLv2 / 091FLRFv2 je týdenní programovatelný termostat, který slouží k regulaci teploty místnosti v topných nebo chladících systémech. Před prvním použitím si pečlivě přečtěte tuto příručku. Pro napájení termostatu použijte pouze alkalické baterie typu AA 1,5 V. Baterie vložte do otvoru pro baterie umístěného pod krytem. Nepoužívejte dobíjecí baterie.

Shoda výrobku
Tento produkt splňuje následující směrnice EU:
091FLv2: 2014/30/EU, 2014/35/EU, 2011/65/EU
091FLRFv2: 2011/65/EU, 2014/53/EU ((ᵠ)) 868.0 MHz - 868.6 MHz; <13dBm
Zkontrolujte prosím www.saluslegal.com pro úplné informace.

Bezpečnostní informace
Použití v souladu s EU a národními předpisy. Pouze pro interiérové použití. Udržujte přístroj úplně suchý. Tento výrobek musí být instalován oprávněnou osobou a v souladu se všemi EU a národními předpisy.

Introduction
091FLv2/091FLRFv2 is a programmable, weekly thermostat used to control room temperature in heating or cooling systems. Before use please read this manual carefully. Use only AA 1.5V alkaline batteries in the thermostat. Place the batteries into the battery slot located under the cover. Do not use rechargeable batteries.

Product compliance
This product complies with the following EU Directives:
091FLv2: 2014/30/EU, 2014/35/EU, 2011/65/EU
091FLRFv2: 2011/65/EU, 2014/53/EU ((ᵠ)) 868.0 MHz - 868.6 MHz; <13dBm
Full information is available on the website www.saluslegal.com

Safety Information
Use in accordance with national and EU regulations. Use the device only as intended, keeping it in a dry condition. The product is for indoor use only. Installation must be carried out by a qualified person in accordance with national and EU regulations.

Τεχνικά χαρακτηριστικά
Ενσύρματος θερμοστάτης 091FLv2

Τροφοδοσία	2 x μπαταρίες AA
Μεγ. Φορτίο θερμοστάτη	5 (3) A
Σήμα εξόδου	Ρελέ χωρίς τάση NO / COM
Εύρος ρύθμισης θερμοκρασίας	5 - 30°C

Ασύρματος θερμοστάτης 091FLRFv2

Τροφοδοσία πομπού	2 x μπαταρίες AA
Τροφοδοσία δέκτη	230 V AC 50 Hz
Μεγ. φορτίο δέκτη	16 (5) A
Σήμα εξόδου δέκτη	Ρελέ χωρίς τάση NO / COM
Εύρος ρύθμισης θερμοκρασίας	5 - 30°C

Technické specifikace
Drátový termostat 091FLv2

Napájení	2 x baterie AA
Maximální zátěž	5 (3) A
Výstupní signál	Beznapěťový kontakt NO/COM
Rozsah řízení teploty	5 - 30°C

Bezdrátový termostat 091FLRFv2

Napájení termostatu	2 x baterie AA
Napájení přijímače	230 V AC 50 Hz
Maximální zátěž	16 (5) A
Výstupní signál	Beznapěťový kontakt NO/COM
Rozsah řízení teploty	5 - 30°C

Технические характеристики
Проводной терморегулятор 091FLv2

Питание	2 x батареи AA
Макс. нагрузка терморегулятора	5 (3) A
Выход	Беспотенциальное реле NO/COM
Диапазон регулирования темп.	5 - 30°C

Беспроводной терморегулятор 091FLRFv2

Питание регулятора	2 x батареи AA
Питание приёмника	230 V AC 50 Hz
Макс. нагрузка приёмника	16 (5) A
Выход приёмника	Беспотенциальное реле NO/COM
Диапазон регулирования темп.	5 - 30°C

Technical specification
Wired thermostat 091FLv2

Power supply	2 x AA batteries
Rating max	5 (3) A
Outputs	Voltage-free NO/COM relay
Temperature range	5 - 30°C

Wireless thermostat 091FLRFv2

Thermostat supply	2 x AA batteries
Receiver supply	230 V AC 50 Hz
Receiver rating max	16 (5) A
Receiver outputs	Voltage-free NO/COM relay
Temperature range	5 - 30°C

Επιλογή σωστής τοποθέτησης θερμοστάτη
Správné umístění termostatu
Выбор места для установки терморегулятора
Proper thermostat placement

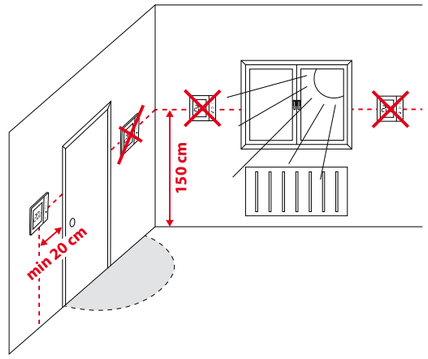

Λειτουργίες πλήκτρων

Κουμπί	Λειτουργία
☼+	θερμοκρασία άνεσης ή αλλαγή της παραμέτρου προς τα πάνω
☾_	θερμοκρασία οικονομική ή αλλαγή της παραμέτρου προς τα κάτω
D	Ορίστε την ημέρα της εβδομάδας
H	Ορίστε την ώρα
M	Ορίστε τα λεπτά
Temp	Ρύθμιση θερμοκρασίας
Prog	Εβδομαδιαίος προγραμματισμός
Prog #	Επιλογή προγράμματος
OK	Επιβεβαίωση ρύθμισης
• Reset	Επαναφορά εργοστασιακών ρυθμίσεων

Funkce tlačítek

Tlačítko	Funkce
☼+	Komfortní teplota / zvýšení teploty
☾_	Ekonomická teplota / snížení teploty
D	Nastavení dne
H	Nastavení hodin
M	Nastavení minut
Temp	Nastavení teploty
Prog	Týdenní program
Prog #	Výběr programu
OK	Potvrzení nastavení
• Reset	Obnovení továrního nastavení

Функции кнопок

Кнопка	Функция
☼+	Комфортная температура/вверх (больше)
☾_	Экономная температура/вниз (меньше)
D	Настройка дня недели
H	Настройка часов
M	Настройка минут
Temp	Задание температуры
Prog	Недельное программирование
Prog #	Выбор программы
OK	Подтверждение настроек
• Reset	Сброс к заводским настройкам

Button Functions

Button	Function
☼+	Comfort temperature or changing parameters up
☾_	Economic temperature or changing parameters down
D	Set the day of the week
H	Set the hour
M	Set the minutes
Temp	Temperature setpoint
Prog	Weekly programming
Prog #	Program selection
OK	Confirm function
• Reset	Factory Reset

Περιγραφή εικονιδίων στην οθόνη
Popis ikon na displeji
Описание значков на экране
LCD Icon description

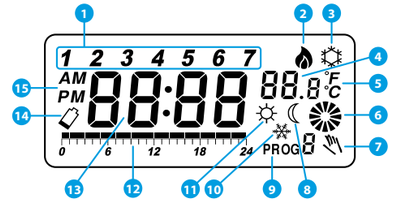

EL:
1. Ημέρα εβδομάδας
2. Τρόπος λειτουργίας θερμοστάτη – θέρμανση
3. Τρόπος λειτουργίας θερμοστάτη – ψύξη
4. Θερμοκρασία μετρημένη / ρυθμισμένη
5. Μονάδα θερμοκρασίας
6. Ενημέρωση για την κατάσταση εργασίας της ελεγχόμενης συσκευής (π.χ. λέβητας)
7. Προσωρινή αντικατάσταση προγράμματος
8. Λειτουργία Eco
9. Αριθμός τρέχοντος προγράμματος
10. Λειτουργία Anti-frost
11. Λειτουργία άνεσης
12. Γραμμή χρόνου – ροής προγράμματος
13. Ρολόι
14. Ένδειξη χαμηλής μπαταρίας
15. ΠΜ/ΜΜ

CZ:
1. Indikátor dne v týdnu
2. Pracovní režim - vytápění
3. Pracovní režim - chlazení
4. Teplota naměřená / zadaná
5. Jednotky teploty
6. Informace o provozním stavu ovládaného zařízení (např. kotle)
7. Dočasný manuální režim
8. Režim ekonomické teploty
9. Aktuální program
10. Režim protizámrzné teploty
11. Režim komfortní teploty
12. Časová osa - průběh programu
13. Hodiny
14. Vybité baterie
15. AM/PM

RU:
1. День недели
2. Режим работы регулятора - нагрев
3. Режим работы регулятора - охлаждение
4. Измеряемая / заданная температура
5. Единица изм. температуры
6. Состояние работы исполнительного устройства (напр. котла)
7. Временный ручной режим
8. Экономный режим
9. Номер текущей программы
10. Режим Защиты от замерзания
11. Комфортный режим
12. Время – ход программы
13. Время
14. Состояние батареи
15. До полудня / После полудня

EN:
1. Day of the week indicator
2. Heating Mode ON
3. Cooling Mode ON
4. Room / setpoint temperature
5. Temperature unit
6. Controlled device working status (e.g. boiler)
7. Temporary override
8. Eco Mode
9. Program number
10. Antifrost Mode
11. Comfort Mode
12. Program timeline indicator
13. Clock
14. Low battery indicator
15. AM/PM

Διάγραμμα συνδεσμολογίας θερμοστάτη 091FLv2
Schéma připojení termostatu 091FLv2
Схема подключения 091FLv2
091FLv2 Wiring diagram

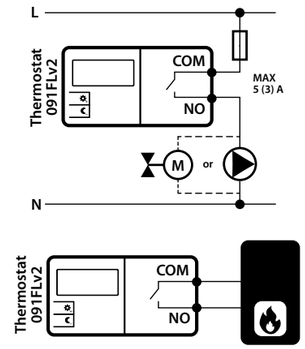

Διάγραμμα συνδεσμολογίας θερμοστάτη 091FLRFv2
Schéma připojení termostatu 091FLRFv2
Схема подключения 091FLRFv2
091FLRFv2 Wiring diagram

EL: ΣΗΜΕΙΩΣΗ! Στο σετ 091FLRFv2 ο θερμοστάτης είναι εργοστασιακά συζευγμένος με τον δέκτη!

CZ: POZNÁMKA! Pokud vlastníte sadu 091FLRFv2, termostat a přijímač jsou již spárovány.

RU: ВАЖНО! В случае, если Вы купили комплект 091FLRFv2 - устройства уже сопряжены друг с другом.

EN: NOTE! If you are using 091FLRFv2 pack, the pairing between the thermostat and the receiver is already done.

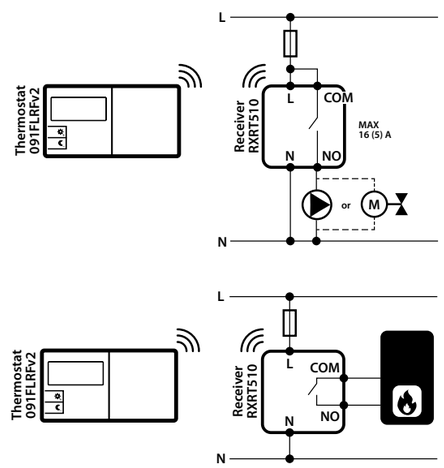

Ρύθμιση ώρας
Nastavení času
Настройка времени
Setting Time

EL: Πιέστε το κουμπί OK , για να φωτίσετε την οθόνη.
Πιέστε D , για να ορίσετε την ημέρα της εβδομάδας.
Πιέστε H , για ορίσετε την ώρα.
Πιέστε M , για να ορίσετε τα λεπτά.

CZ: Stiskněte OK chcete-li podsvítit displej.
Stiskněte D pro nastavení dne v týdnu.
Stiskněte H pro nastavení hodin.
Stiskněte M pro nastavení minut.

RU: Нажмите кнопку OK , чтобы включить подсветку экрана.
Нажмите D , чтобы настроить день недели.
Нажмите H , чтобы настроить час.
Нажмите M , чтобы настроить минуты.

EN: Press OK button to highlight the display.
Press D to set the day.
Press H to set the hour.
Press M to set the minutes.

Ρύθμιση θερμοκρασίας άνεσης
Nastavení komfortní teploty
Настройка комфортной температуры
Setting the comfort temperature

1 **EL:** Πιέστε το κουμπί OK , για να φωτίσετε την οθόνη.
Πιέστε ☼, και μετά το κουμπί Temp .

CZ: Stisknutím tlačítka OK , zvýrazněte displej.
Stiskněte tlačítko ☼ a poté stiskněte tlačítko Temp .

RU: Нажмите кнопку OK , чтобы включить подсветку экрана.
Нажмите ☼, а потом кнопку Temp .

EN: Press OK button to highlight the display.
Press ☼ and then press Temp .

2

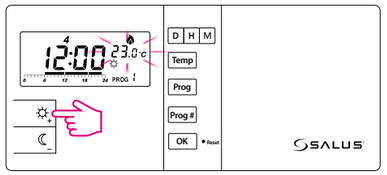

EL: Στην οθόνη θα εμφανιστεί η τρέχουσα ρυθμισμένη θερμοκρασία άνεσης.
Για να αλλάξετε την τιμή της, πιέστε το πλήκτρο ☼ ή ☾.

CZ: Na displeji se zobrazí aktuální nastavená komfortní teplota.
Teplotu můžete měnit pomocí tlačítek ☼ nebo ☾ .

RU: На экране будет изображена заданная комфортная температура.
Чтобы изменить данную температуру, нажмите кнопку ☼ или ☾

EN: Display will show current comfort temperature.
To change this temperature, press ☼ or ☾ button.

3 **EL:** Επιβεβαιώστε την επιλογή με το πλήκτρο OK .

CZ: Nastavení potvrďte stiskem tlačítka OK .

RU: Подтвердите выбор кнопкой OK .

EN: To confirm press OK button.

Ρύθμιση θερμοκρασίας οικονομίας
Nastavení ekonomické teploty
Настройка экономной температуры
Setting the economic temperature

1 **EL:** Πιέστε το κουμπί OK , για να φωτίσετε την οθόνη.
Πιέστε ☾, και μετά το κουμπί Temp .

CZ: Stisknutím tlačítka OK aktivujete podsvícení displeje.
Stiskněte tlačítko ☾ a poté stiskněte tlačítko Temp .

RU: Нажмите кнопку OK , чтобы включить подсветку экрана.
Нажмите ☾, а потом кнопку Temp .

EN: Press OK button to highlight the display.
Press ☾ and then press Temp .

2

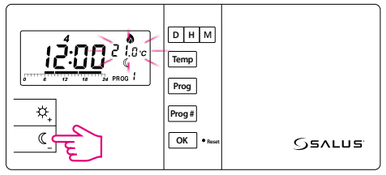

EL: Στην οθόνη θα εμφανιστεί η τρέχουσα ρυθμισμένη οικονομική θερμοκρασία. Για να αλλάξετε την τιμή της, πιέστε το πλήκτρο ☼ ή ☾.

CZ: Na displeji se zobrazí aktuální nastavená ekonomická teplota.
Teplotu můžete měnit pomocí tlačítek ☼ nebo ☾ .

RU: На экране будет изображена заданная экономная температура.
Чтобы изменить данную температуру, нажмите кнопку ☼ или ☾

EN: Display will show current economic temperature.
To change this temperature, press ☼ or ☾ button.

3 **EL:** Επιβεβαιώστε την επιλογή με το πλήκτρο OK .

CZ: Nastavení potvrďte stiskem tlačítka OK .

RU: Подтвердите выбор кнопкой OK .

EN: To confirm press OK button.

Προγράμματα
Programy
Программирование
Programs

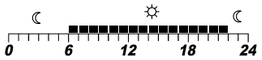

☼ **EL:** Θερμοκρασία άνεσης
CZ: komfortní teplota
RU: комфортная температура
EN: comfort temperature

☾ **EL:** Θερμοκρασία οικονομική
CZ: ekonomická teplota
RU: экономная температура
EN: economic temperature

EL: Έχετε στη διάθεσή σας 9 προγράμματα. Τα προγράμματα 0-5 είναι εργοστασιακά προγράμματα. Τα προγράμματα 6-8 μπορούν να οριστούν από τον χρήστη.

CZ: K dispozici je 9 programů. Programy 0-5 jsou továrně přednastaveny, programy 6-8 mohou být definovány uživatelem.

RU: У вас выбор 9 программ. С 0-5 - это заводские программы. Программы с 6-8 пользователь может настроить самостоятельно.

EN: There are 9 programs available. Programs 0-5 are factory programs. Programs 6-8 can be defined by user.

Επιλογή εργοστασιακών προγραμμάτων (0-5)
Volba programů (0-5)
Выбор одной из заводских программ (0-5)
Selection of factory (0-5) programs

1 **EL:** Πιέστε το κουμπί OK , για να φωτίσετε την οθόνη.
Στη συνέχεια επιλέξτε την ημέρα της εβδομάδας με το κουμπί Prog .

CZ: Stiskněte tlačítko OK , pro aktivaci podsvícení displeje.
Potom tlačítkem Prog vyberte den v týdnu.

RU: Нажмите кнопку OK , чтобы включить подсветку экрана.
Выберите день недели с помощью кнопи Prog .

EN: Press OK to highlight the display.
Select the day of the week by pressing Prog button.

2 **EL:** Πιέστε Prog # , για να ορίσετε τον αριθμό προγράμματος (0-5) για μία επιλεγμένη ημέρα εβδομάδας.

CZ: Stiskněte Prog # a nastavte číslo programu (0-5) pro zvolený den v týdnu.

RU: Нажмите кнопку Prog # , чтобы задать номер программы для выбранного дня недели.

EN: Press Prog # to set the program number (0-5) for the selected day.

EL: Το πρόγραμμα 0 είναι ένα ειδικό πρόγραμμα. Καθ' όλη τη διάρκεια της ημέρας θα είναι ρυθμισμένη θερμοκρασία προστασίας έναντι παγώματος (7°C).

CZ: Program 0 jedná se o speciální program. V celém průběhu dne je nastavena teplota protizámrzné ochrany (7°C).

RU: Программа 0 - в данной программе целый день заданная температура Защиты от замерзания (7°C).

EN: Program 0 is a special program. It will set the thermostat to antifrost temperature (7°C) for the full day.

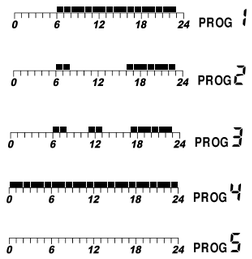

3 **EL:** Επιβεβαιώστε την επιλογή με το πλήκτρο OK .

CZ: Výběr potvrďte tlačítkem OK .

RU: Подтвердите выбор кнопкой OK .

EN: To confirm press OK button.

EL: ΣΗΜΕΙΩΣΗ! Στο πίσω μέρος του καπακιού εμφανίζονται τα προγράμματα.

CZ: POZNÁMKA! Na zadní straně krytu kláves je štítek s popisem programů.

RU: ВАЖНО! Описание программ находится на обратной стороне сдвижной крышки.

EN: NOTE! Label with programs descriptions is sticking on the flip side of the cover.

Επιλογή και ορισμός προγραμμάτων από τον χρήστη (6-8)
Výběr a programování uživatelských programů (6-8)
Выбор и программирование пользовательских программ (6-8)
Choosing and programming (6-8) user programs

1 **EL:** Πιέστε το κουμπί OK , για να φωτίσετε την οθόνη.
Στη συνέχεια επιλέξτε την ημέρα της εβδομάδας με το κουμπί Prog .

CZ: Stiskněte tlačítko OK , pro aktivaci podsvícení displeje.
Potom tlačítkem Prog vyberte den v týdnu.

RU: Нажмите кнопку OK , чтобы включить подсветку экрана.
Выберите день недели с помощью кнопи Prog .

EN: Press OK to highlight the display.
Select the day of the week by pressing Prog button.

2 **EL:** Πιέστε Prog # , για να ορίσετε τον αριθμό προγράμματος (6, 7 ή 8) για μία επιλεγμένη ημέρα εβδομάδας.

CZ: Stiskněte Prog # a nastavte číslo programu (6, 7 nebo 8) pro zvolený den v týdnu.

RU: Нажмите Prog # , чтобы установить номер программы (6, 7 или 8) для выбранного дня недели.

EN: Press Prog # to set the program number (6, 7 or 8) for the selected day.

3

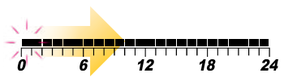

EL: Πατήστε το πλήκτρο ☼ ή ☾ (κάθε πάτημα ενός από τα πλήκτρα προκαλεί την κύλιση του χρονολογίου κατά μία ώρα και τον ορισμό της θερμοκρασίας άνεσης ή οικονομίας).

CZ: Stiskněte tlačítko ☼ nebo ☾ (každé stisknutí jednoho z těchto tlačítek přesune časovou osu o jednu hodinu a přiřadí komfortní nebo ekonomickou teplotu).

RU: Нажмите кнопку ☼ или ☾ (нажимая кнопки можете установить промежуток времени для экономичной или комфортной температуры - одное нажатие = один час).

EN: Press ☼ or ☾ button (each pressing one of these buttons moves the timeline by one hour and assigns a comfortable or an economic temperature).

4 **EL:** Επιβεβαιώστε την επιλογή με το πλήκτρο OK .

CZ: Výběr potvrďte tlačítkem OK .

RU: Подтвердите выбор кнопкой OK .

EN: To confirm press OK button.

Μενού service
Servisní menu
Сервисное меню
Service menu

EL: Πιέστε το κουμπί OK , για να φωτίσετε την οθόνη. Στη συνέχεια καλέστε το μενού service κρατώντας πατημένο το πλήκτρο OK για 5 δευτερόλεπτα.

1 **- λειτουργία θέρμανσης** – το ρελέ κλείνει τις επαφές όταν υπάρχει ανάγκη για θερμότητα (εργοστασιακή ρύθμιση).
- λειτουργία ψύξης – το ρελέ κλείνει τις επαφές όταν υπάρχει ανάγκη για ψύξη με καθυστέρηση 5 λεπτών.
Επιλέγουμε χρησιμοποιώντας τα πλήκτρα ☼ και ☾.
Για να επιβεβαιώσετε την επιλογή πιέστε το πλήκτρο OK .

2 dLY OFF **- Ανενεργή καθυστέρηση ενεργοποίησης της συσκευής θέρμανσης** (εργοστασιακές ρυθμίσεις).
dLY ON **- Ενεργή καθυστέρηση ενεργοποίησης της συσκευής θέρμανσης** (5 λεπτά).
Επιλέγουμε χρησιμοποιώντας τα πλήκτρα ☼ και ☾.
Για να επιβεβαιώσετε την επιλογή πιέστε το πλήκτρο OK .

3 SPAN 1.0°C **- Υστέρηση**, δυνατότητα επιλογής μεταξύ τιμών 0.5°C και 1.0°C (προεπιλογή = 1.0°C).
Επιλέγουμε χρησιμοποιώντας τα πλήκτρα ☼ και ☾.
Για να επιβεβαιώσετε την επιλογή πιέστε το πλήκτρο OK .

4 OFFS 0.0°C **- Διόρθωση μετρούμενης θερμοκρασίας** (εύρος τιμών από -3.0°C έως +3.0°C, προεπιλογή = 0.0°C).
Επιλέγουμε χρησιμοποιώντας τα πλήκτρα ☼ και ☾.
Για να επιβεβαιώσετε την επιλογή πιέστε το πλήκτρο OK .

5 out NO **- Επαφές εξόδου – Κανονικά ανοικτές***
out NC **- Επαφές εξόδου – Κανονικά κλειστές****
*Λειτουργία διαθέσιμη από την έκδοση λογισμικού 2.6
Επιλέγουμε χρησιμοποιώντας τα πλήκτρα ☼ και ☾.
Για να επιβεβαιώσετε την επιλογή πιέστε το πλήκτρο OK .

Η πράσινη δίοδος LED στον δέκτη σηματοδοτεί το κλείσιμο των επαφών του ρελέ.

6 SYNC OFF **- Λειτουργία σύζευξης ανενεργή**
SYNC ON **- Λειτουργία σύζευξης ενεργή**

ΣΗΜΕΙΩΣΗ! Στο σετ 091FLRFv2 ο θερμοστάτης είναι εργοστασιακά συζευγμένος με τον δέκτη!

Εάν θέλετε να αντιστοιχίσετε ξανά τον θερμοστάτη με τον δέκτη, βεβαιωθείτε ότι η συσκευή είναι αποσυνδεδεμένη από την παροχή ρεύματος και οι διακόπτες του δέκτη είναι ρυθμισμένοι στις θέσεις AUTO και ON. Στη συνέχεια, συνδέστε τον δέκτη στην παροχή ρεύματος και περιμένετε έως ότου η κόκκινη δίοδος αρχίσει να ανάβει συνεχώς. Ρυθμίστε τον διακόπτη στη θέση OFF και μετακινήστε τον γρήγορα στη θέση ON. Η κόκκινη λυχνία LED που αναβοσβήνει θα επιβεβαιώσει την μετάβαση σε λειτουργία σύζευξης.

Για να ξεκινήσετε τη διαδικασία σύζευξης επιλέξτε SYNC ON με τη βοήθεια των πλήκτρων ☼ ή ☾ και επιβεβαιώστε την επιλογή με το πλήκτρο OK .
Εάν ενεργοποιηθεί η λειτουργία σύζευξης θα εμφανιστεί στην οθόνη το SYNC 10
Η διαδικασία σύζευξης μπορεί να διαρκέσει έως 10 λεπτά. Όταν η κόκκινη δίοδος αρχίσει να ανάβει συνεχώς στον δέκτη, σημαίνει ότι οι συσκευές έχουν συζευχθεί. Πατήστε OK , για να ολοκληρώσετε τη διαδικασία σύζευξης.

CZ: Stiskněte tlačítko OK , pro aktivaci podsvícení displeje.
Do servisního menu se dostanete po stlačení tlačítka OK na 5 sekund.

1 **- Režim vytápění** - relé sepne kontakt pro dosažení nastavené teploty
- Režim chlazení -relé sepne kontakt při překročení nastavené teploty se zpožděním 5 minut.
Režim vyberte klávesami ☼ nebo ☾ a potvrďte klávesou OK .

2 dLY OFF **- Neaktivní zpoždění spínání topné jednotky** (výchozí)
dLY ON **- Aktivní zpoždění spínání topné jednotky** (5 min)
Režim vyberte klávesami ☼ nebo ☾ a potvrďte klávesou OK .

3 SPAN 1.0°C **- Rozpětí (hystereze)**, možné hodnoty jsou 0.5°C nebo 1.0°C (výchozí).
Hysterezi vyberte klávesami ☼ nebo ☾ a potvrďte klávesou OK .

4 OFFS 0.0°C **- Korekce naměřené teploty**
Teplotu lze upravit v rozsahu (-3.0°C až +3.0°C výchozí hodnota je 0.0 °C).
Rozsah korekce upravte klávesami ☼ nebo ☾ a potvrďte klávesou OK .

5 out NO **- Výstupní svorka - normálně (bez napětí) otevřená***
out NC **- Výstupní svorka - normálně (bez napětí) uzavřená***
*tato funkce je k dispozici od verze software 2.6
Režim vyberte klávesami ☼ nebo ☾ a potvrďte klávesou OK .

Zelená LED trvale svítí, když je výstup relé sepnutý.

6 SYNC OFF **- Funkce párování je neaktivní**
SYNC ON **- Funkce párování je aktivní**

POZNÁMKA! Pokud vlastníte sadu 091FLRFv2, termostat a přijímač jsou již spárovány.

Chcete-li přijímačem a termostat znovu spárovat, ujistěte se, že je přístroj odpojen od napájení a že přepínače přijímače jsou nastaveny na AUTO a ON. Poté připojte přijímač k napájení a počkejte až červená LED dioda bude trvale svítit. Dále rychle přepněte do polohy OFF a znovu do polohy ON. Červená blikající LED dioda signalizuje vstup do režimu párování.

Vyberte SYNC ON stisknutím tlačítka ☼ nebo ☾ a potvrďte tlačítkem OK zahájení procesu párování.
Zobrazí se SYNC 10 na displej. Proces párování může trvat až 10 minut. Jakmile jsou zařízení úspěšně spárována, LED na přijímači bude trvale svítit červeně. Stisknutím tlačítka OK ukončíte proces párování.

RU: Нажмите кнопку OK , чтобы включить подсветку экрана.
Повторно нажмите и удерживайте через 5 сек. кнопку OK , чтобы войти в сервисное меню.

1 **- Режим нагрева** - При получении запроса на тепло, реле замыкает контакты (по умолчанию).
- Режим охлаждения - При получении запроса на охлаждение, реле замыкает контакты с задержкой 5 минут.
Режим вы выбираете с помощью кнопок ☼ и ☾ , чтобы подтвердить, нажмите кнопку OK .

2 dLY OFF **- Функция задержки включения устройства - неактивна** (по умолчанию).
dLY ON **- Функция задержки включения устройства - активна** (5 минут).
Вариант выберите с помощью кнопок ☼ и ☾ , чтобы подтвердить, нажмите кнопку OK .

3 SPAN 1.0°C - Настройки **гистерезиса**, возможность выбора между 0.5°C и 1.0°C (по умолчанию 1.0°C).
Вариант выберите с помощью кнопок ☼ и ☾ , чтобы подтвердить, нажмите кнопку OK .

4 OFFS 0.0°C - Функция **корректировки измеряемой температуры** (диапазон значений с -3.0°C по +3.0°C, по умолчанию = 0.0°C). Вариант выберите с помощью кнопок ☼ и ☾ , чтобы подтвердить, нажмите кнопку OK .

5 out NO **- Нормальнооткрытый выходной контакт***
out NC **- Нормальнозакрытый выходной контакт***
*функция доступна от версии прошивки 2.6 и выше.
Вариант выберите с помощью кнопок ☼ и ☾ , чтобы подтвердить, нажмите кнопку OK .

Зелёный индикатор на беспроводном исполнительном устройстве горит постоянно при замкнутом выходном реле.

6 SYNC OFF **- Функция сопряжения неактивна**
SYNC ON **- Функция сопряжения активна**

ВАЖНО! В случае, если Вы купили комплект 091FLRFv2 - устройства уже сопряжены друг с другом.

Еслы Вы хотите заново сопрячь передатчик 091FLRFv2 и приёмник RXRTS10, убедитесь, что приёмник отключен от питания и что он установлен в АВТО режим, в позицию ON. Подключите питание к приёмнику - красный светодиод на приёмнике начнёт светить постоянным светом. Затем установите переключатель на приёмнике в позиции OFF и сразу (без задержки) переключите в позицию ON. Красный светодиод начнет мигать, это означает, что приёмник находится в режиме сопряжения.

Выберите SYNC ON с помощью кнопок ☼ или ☾, подтвердите кнопкой OK , чтобы начать процесс сопряжения.

На экране появится SYNC 10. Процесс сопряжения может занять до 10 минут. Когда на приёмнике светится красный светодиод, это означает, что устройства сопряжены. Нажмите кнопку OK , чтобы завершить процесс.

EN: Press OK button to highlight the display. Then open service menu by holding OK button for 5 seconds.

1 **- Heating mode** - the relay closes the contacts when there is a need for heating (default setting).
- Cooling mode - the relay closes the contacts when there is a need for cooling (with 5 minutes delay).
Press ☼ or ☾ to select mode.
To confirm your option press OK .

2 dLY OFF **- Heating device delay switch disabled** (default setting).
dLY ON **- Heating device delay switch is ON** (5 min)
Select by pressing ☼ or ☾ button.
To confirm your option press OK .

3 SPAN 1.0°C **- Temperature span selection**, possible values are 0.5°C or 1.0°C (default = 1.0°C).
Press ☼ or ☾ to set span.
To confirm your option press OK .

4 OFFS 0.0°C **- Measured temperature correction** (value range: -3.0°C to + 3.0°C, default = 0.0°C).
Press ☼ or ☾ to set correction.
To confirm your option press OK .

5 out NO **- Terminal output - Normally Open***
out NC **- Terminal output - Normally Closed***
*this feature is available from 2.6 software version
Select by pressing ☼ or ☾ button.
To confirm your option press OK .

The green LED is always ON when the relay output is short.

6 SYNC OFF **- Pairing process inactive**
SYNC ON **- Pairing process active**

NOTE! If you are using 091FLRFv2 pack, the pairing between the thermostat and the receiver is already done.

If you want to re-pair thermostat with the receiver, make sure that the device is disconnected from the power supply and the switches on the receiver have been set to AUTO and ON. Then connect the receiver to the power supply and wait for the red LED to light steadily. Next switch to the OFF position and again to ON position quickly. The red flashing LED will confirm entering the pairing mode.

Select SYNC ON by pressing ☼ or ☾ and confirm by OK to begin pairing process.
Display will show SYNC 10. The pairing process may take up to 10 minutes. Once devices are successfully paired, LED on the receiver will go solid red. Press OK button to end the pairing process.