AGV3

Univerzální lapač střešních splavenin 300×155/110 mm boční, černá

Použití

Pro odvod dešťových povrchových vod do kanalizačního systému
Pro instalaci vně budov
Pro připojení okapových svodů

Vlastnosti

- Boční napojení na odpad Ø110 mm
- Excentrické kroužky pro napojení okapového svodu 80, 90, 100, 110 a 125 mm
- Možnost dokoupení univerzální vložky svodu pro kruhové a čtvercové svody
- Zarážka proti posouvání svodu do hrdla lapače
- Aretační pouzdro pro fixaci lapače v podkladu
- Plastová mřížka na zachycení nečistot
- Možnost dokoupení nerez koše proti vniknutí hlodavců z odpadu
- Zámek na víku zabraňuje samovolnému otevření a vytékání vody při silných deštích a usnadňuje otevírání víka po delší době používání
- Suchá zápachová uzávěra
- Brání šíření zápachu z kanalizace
- Barva: černá
- Po usazení v zámkové dlažbě lze pohledové části lapače střešních splavenin zaměnit za dílce v šedé barvě
- Materiál: polypropylen obohacený o skelná vlákna – odolný proti mechanickému, chemickému a tepelnému poškození



Rozsah dodávky

- Tělo vpusti s bočním vývodem Ø110 mm
- Sada vymezovacích vložek pro průměr svodu 80, 90, 100, 110, 125 mm
- Sítko pro zachytávání hrubých nečistot
- Víko se zámkem
- Klapka omezující pronikání zápachu z kanalizace

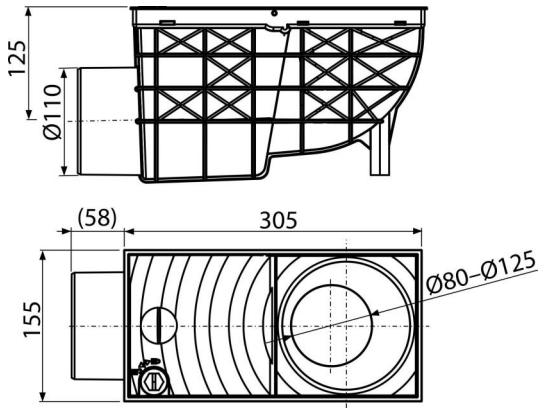

Objednací kód, Logistické informace

Kód	EAN	Hmotnost (kus | balení | paleta)	Rozměr (kus | balení)	Množství (balení | paleta)
AGV3	8595580501297	1,06 | 4,23 | 146,9 kg	360×160×195 | 400×345×385 mm	4 | 120 ks

Normy

ČSN EN 1253, ČSN EN 1451

Technické parametry

- Průtok 528 l/min

© 2026 Alcadrain s.r.o | Změny rozměrů a provedení vyhrazeny. | www.alcadrain.cz